PIONEERmanREV 11/19/01 6:00 PM Page 1

ReefMaster®

DIGITAL

Instruction Manual

- **DC100 and DC200 digital camera**
- **Underwater Housing**
- **Ni-MH battery charger**

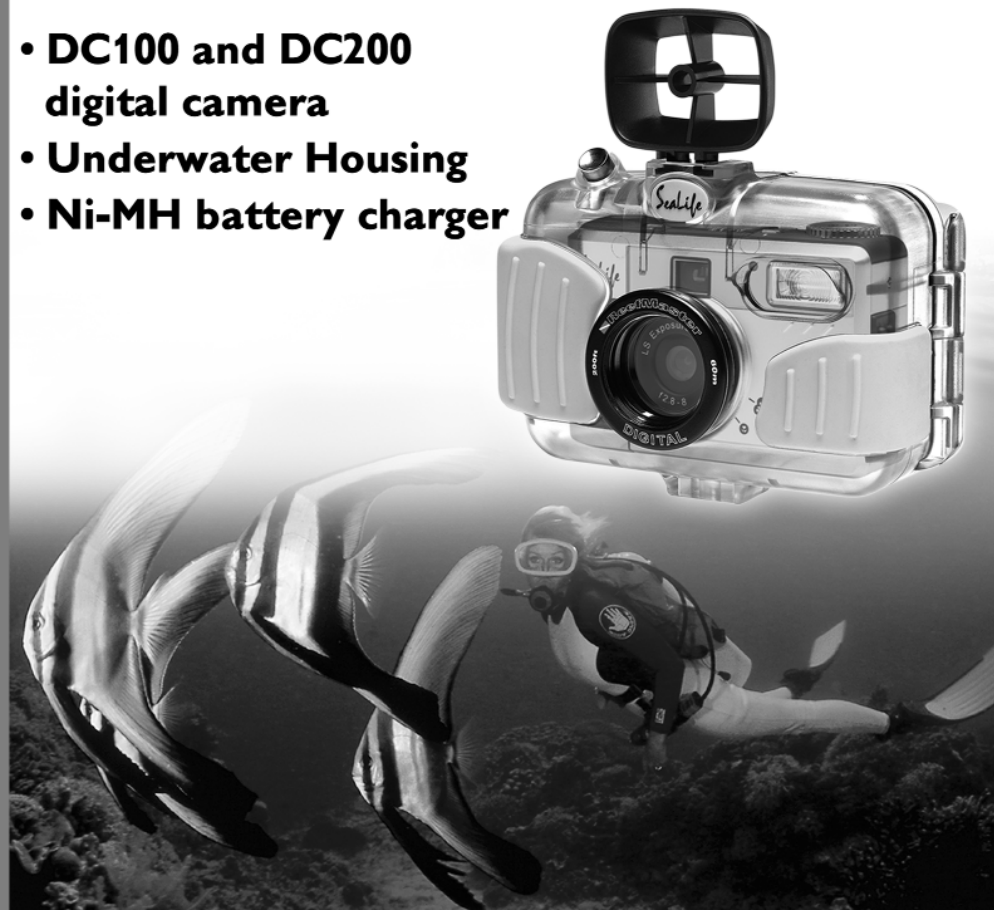

PIONEERmanREV 11/19/01 6:00 PM Page ii

MUST DO

1. **Read warnings in manual** ***(pages iv - vii).***
2. **If you have any questions after reading this manual or problems regarding the SeaLife digital camera, housing or accessories follow these instructions:**
   - Do not contact dealer; do this:
   - Check trouble shooting guide in this manual or on the SeaLife website www.sealife-cameras.com
   - If this does not solve the problem contact SeaLife Customer Service: USA (856) 866-9192. For other countries, contact the Sealife national distributor. For a complete list, see the above website.
3. **Use only the following AA batteries:**
   - SeaLife Nickel Metal Hydride (Ni-MH) 1600mAh or higher rechargeable batteries. Carefully follow charging instructions.
   - Lithium non-rechargeable batteries. Lithium batteries last the longest of all batteries but they are expensive and they are not rechargeable.
   - We do not recommend using Alkaline batteries due to their short battery life, however new high-energy alkaline batteries, like Duracell Ultra, have a longer battery life and can be used with the SeaLife digital camera. Even high-energy alkaline batteries do not last as long as SeaLife Ni-MH batteries. Do not use standard alkaline batteries.
   - Replace batteries when battery power status indicator on camera is down one bar.
   - Turn camera power or LCD monitor OFF when not using camera to preserve battery power.
   - Always use freshly charged batteries. Batteries can discharge at room temperature up to 10% per day. Store batteries in plastic bag or container in refrigerator or cool, dry place.
4. **Follow the correct computer connect sequence to download pictures:** *(Only for Windows 98 you need to install the driver using the enclosed CD. You need to install the Photo Suite Imaging Software only if you do not want to use your existing picture editing software).*
   - First power up computer and connect USB cable to computer.
   - Turn camera power ON.
   - Turn Operating mode dial to PC.
   - ONLY THEN connect USB cable to camera.
   - Locate pictures in “Removable disk (:)” under “My Computer.”
   - Some operating systems may require a few minutes before the camera connection is established.
5. **Use only the following brands of Compact Flash memory cards:**
   - SeaLife, SanDisk, Kingston, Lexar, Ritek and Pretec (registered trademarks of respective companies).
6. **Keep main O-Rings and housing perfectly clean.**
   - Clean housing and main O-rings with fresh water after every use.
   - Do not remove O-rings. Do not grease.
   - Store camera and housing only after careful cleaning and when totally dry.
7. **Never let any moisture or dirt get inside housing when opening.**
   - Only open and load the housing in dry cool air, such as inside an air-conditioned room.
8. **For good underwater pictures you need:**
   - Clear water conditions.
   - Control your buoyancy before taking picture.
   - Get as close as possible to subject (ideal distance is 2’ to 6’).
   - Make it a habit to use the SeaLife Macro Lens/Filter for superb details and vibrant colors.
   - For best underwater pictures, use External Flashes and snap-on Macro or wide-angle lenses.

Limited Warranty

This product will be replaced or repaired free of charge within 1 year from the purchase date in the case of a manufacturing defect, if the complete defective product is sent freight prepaid at the sender's risk with prepayment for handling and shipping of US$10.00 to: **Pioneer Research**, Attn: SeaLife Service Center, 97 Foster Road, Suite 5, Moorestown, NJ 08057, or to the SeaLife distributor in a different country. The shipment must include an original purchase receipt or proof of purchase with the purchase date. Excluded are any consequential damages, cosmetic damages, damages to products which show abuse, non-conformance with the instructions, ***particularly water damage*** due to damaged O-ring or removed O-ring or any particles wedged between the housing and the O-ring, or tampering and attempted repair of the product. Excluded are scratches on lenses or damaged lens coatings. Cameras used in rental operations are excluded from this warranty and have a special service support program *(Contact SeaLife/Pioneer Research).*

FCC Notice

This equipment has been tested and found to comply with the limits for a Class B digital device, pursuant to part 15 of the FCC Rules. These limits are designed to provide reasonable protection against harmful interference in commercial installation. This equipment generates, uses and can radiate radio frequency energy and if not installed and used in accordance with the instructions, may cause harmful interference to radio communications. However, there is no guarantee that interference will not occur in a particular installation. If this equipment does cause harmful interference to radio or television reception, detectable by turning the equipment in question off and on, the user is encouraged to try to correct the interference by one or more of the following measures: Reorient or relocate the receiving antenna; Increase the distance between the equipment and the receiver; Connect the equipment to an outlet on a different circuit than that which the receiver is connected to; Or consult the dealer or an experienced radio/TV technician for help.

NOTE

A shielded-type DC power cable incorporated with a ferrite core is required in order to meet the FCC emission limits and also to prevent interference to nearby radio and television reception. Use only shielded I/O cable incorporated with a ferrite core to connect this equipment to host computer or TV set. Shielded AC power cable and shielded I/O cables are required in order to meet the FCC emission limits. It is essential that only the supplied power cord and I/O cable(s) be used.

SERVICE: *Do not contact your dealer for product questions or service.*

After going through the Trouble Shooting Guide in this manual, if you cannot find a solution for a problem: Contact the SeaLife Service Center or send the camera with the housing to an authorized SeaLife service facility or directly to SeaLife Headquarters in Moorestown, NJ USA or the SeaLife distributor in your country. (*A list of SeaLife distributors can be found on the website www.sealife-cameras.com).* Include: US$10.00 for handling and domestic shipping; your day time phone number, proof of purchase and return address (No P.O. BOX); a clear written description of problem. Ship prepaid to:
Pioneer Research, Attn: SeaLife Service Center, 97 Foster Road, Suite 5, Moorestown, NJ 08057 USA
Phone: (856) 866-9192 • Fax (856) 866-8615 • www.sealife-cameras.com

WARNING

This camera is not waterproof or water resistant. Use the inner camera only inside the SeaLife waterproof housing when in or around water. Follow waterproof housing instructions carefully to prevent water damage to camera. Water damage to camera is not covered by warranty unless it has been determined that the waterproof housing leaked water as a result of a manufacturing defect.

Do not use this camera if it is emitting smoke, emitting any unusual odor or noise, or if it is in any other abnormal state. Operating the camera in any of these situations may cause a fire or an electrical shock. Stop using the camera immediately, turn the camera off, and then disconnect the power source (batteries or AC power adapter). (If you are using the AC power adapter, unplug the adapter from the AC power outlet after you have disconnected the camera.) After checking that smoke is no longer being emitted, contact your local authorized SeaLife service facility and request repairs. Never attempt to repair this camera yourself as this is dangerous.

Do not use the camera if any water has entered the camera, even after camera has dried. Turn the camera off, and then disconnect the power source (batteries or AC power adapter). (If you are using the AC power adapter, unplug the adapter from the AC power outlet after you have disconnected the camera.) Then contact your local SeaLife authorized service facility. Do not continue to use the camera as this may cause a fire or an electrical shock. Be careful when handling wet camera. Camera and batteries may become very hot.

Do not use the camera if any foreign objects have entered the camera. Turn the camera off, and then disconnect the power source (batteries or AC power adapter). (If you are using the AC power adapter, unplug the adapter from the AC power outlet after you have disconnected the camera.) Then contact your local SeaLife authorized service facility. Do not continue to use the camera as this may cause a fire or an electrical shock.

If the camera has been dropped or if the camera case has been damaged, turn the camera off, and then disconnect the power source (batteries or AC power adapter). (If you are using the AC power adapter, unplug the adapter from the AC power outlet after you have disconnected the camera.) Then contact your local SeaLife authorized service facility. Do not continue to use the camera as this may cause a fire or an electrical shock.

WARNING

Do not expose the camera to moisture and make sure that there is no water getting into the camera. Take particular care when using the camera under extreme weather conditions such as rain or snow, or when operating the camera at the beach on near water. Water in the camera may cause a fire or an electrical shock.

Do not insert or drop metallic or flammable foreign objects into the camera through access points such as the Compact Flash card slot. This may cause a fire or an electrical shock.

Do not attempt to modify this camera. This may cause a fire or an electrical shock.

Do not remove the camera casing. This may cause an electrical shock. Internal inspection, maintenance and repairs should only be carried out by your local authorized SeaLife service facility.

Do not touch camera, charger or AC adapter during a thunderstorm if you are using the AC power adapter. This may cause an electrical shock.

Never operate this camera in any way while driving a vehicle. This may cause a traffic accident.

Do not place the camera in any unstable locations such as on a wobbly table or sloping surface where the camera may fall or tip over and cause injury.

WARNING

Do not place camera, charger or batteries in damp or dusty locations. This may cause a fire or an electrical shock.

Do not place this camera in a location affected by oil fumes, steam, seaspray, rain, boat deck, damp clothes, cooking stove or humidifier. This may cause a fire or an electrical shock.

Do not leave this camera in a location subject to extremely high temperatures, such as in a sealed vehicle or in direct sunlight. Exposure to high temperatures may adversely affect the camera case and internal components and may cause a fire.

Do not cover or wrap the camera, battery charger or the AC power adapter with a cloth or quilt. This may cause heat to build up and distort the case and cause a fire. Always use the camera and its accessories in well-ventilated locations

Handle the camera carefully and do not bump the camera into any hard object. Handling the camera roughly may cause a malfunction.

Do not move the camera while it is attached to AC adapter, USB or video cable. (If you are using the AC power adapter, unplug the adapter from the AC power outlet after you have switched off the camera.)

Ensure that any connector cords or cables to other devices are disconnected before moving the camera. Failure to do so may damage the cords or cables and cause a fire or an electrical shock.

When handing the camera ,always unplug it from the power source (AC power adapter) for safety. (If you are using the AC power adapter, unplug the adapter from the AC power outlet after you have disconnected the camera.) Failure to do may result in an electrical shock.

WARNING

When leaving the camera unused for long periods, such as during a vacation, always remove the batteries or unplug the camera from the AC power adapter for safety. (If you are using the AC power adapter, unplug the adapter from the AC power outlet after you have disconnected the camera.) Failure to do so could result in a fire.

Do not use batteries other than those specified for use with your camera. The use of unsuitable batteries may result in the batteries splitting or leaking and causing a fire, injury, or damaging the battery compartment.

When inserting batteries into the camera, check the polarity markings on the battery (- and +)to ensure that you insert the battery correctly. Incorrect battery polarity may result in the batteries splitting or leaking and causing a fire, injury, or damaging of the battery compartment.

Remove the batteries if the camera will not be used for an extended period of time. The batteries may leak and cause a fire, injury or damage the battery compartment. If the batteries leak, clean and wipe the battery compartment carefully and install new batteries. Wash your hands carefully if you touch the battery fluid.

Do not leave battery charger plugged into AC outlet after charging is complete. Remove batteries from charger when charging is complete.

PIONEERmanREV 11/19/01 6:00 PM Page viii

Table of Contents

Must Do ii
Warranty/Service iii
Warnings iv
How it Works 1
Getting Started 3
Checking Accessories 3
System Requirements 4
Identifying the Parts 5
Top View 5
Front View 5
Rear View 6
Bottom View 6
Operating Mode Knob 7
Status LCD 7
Connectors 7
Preparing the Power Supply 8
Loading the CompactFlash™ Card 9
Setting the Date and Time 9
Digital Camera Instructions/Basic Operations 10
How to record an image 10
Digital zoom 10
Tips for picture taking 11
How to playback images 12
How to view image information and thumbnails 13
How to examine image details 13
How to delete images 14
How to set the focus 15
How to set the image resolution and quality 15
Resolution and Image Quality Indicator 16

PIONEERmanREV 11/19/01 6:00 PM Page ix

How to set the flash 17
Advanced Operations 17
How to adjust the EV compensation 17
How to adjust the White Balance 18
How to set the OSD (On-Screen Display) language 18
How to set the Self-Timer 19
How to format the CF (CompactFlash™) card 19
Operating Modes and Menus 20
RECORD mode 20
PLAY mode 22
LAND and SEA mode 25
DELETE mode 28
PC mode 29
Transferring your Images to the Computer 29
Driver Installation 29
Downloading Images 29
Editing and Processing images 30
Using MGI PhotoVista 31
Additional Information 34
Names and Functions 34
LED Messages 37
Specification 38
Underwater Housing Instruction 39
Using and cleaning underwater housing 47
Great Pictures Made Easy 48
How to use charger 51
Battery selection guide 53
Trouble Shooting 55

Cautions - Obey cautions in this manual to prevent damaging this product or causing injury.

Tips - The “Tips” icon will provide helpful tips for using the camera.

How It Works

A Very Unique Camera
Land & Sea®

Introduction:

The SeaLife Reefmaster Digital Land & Sea camera allows you to choose between **Land Mode** for taking land pictures and **Sea Mode** for taking underwater pictures. This is essential for taking great pictures and achieving the perfect picture exposure.

Sea Mode: If the camera is set to Sea Mode and used inside the Underwater Camera Housing, the camera is programmed to automatically find the best exposure control combination in an underwater environment. The internal sensor reads the light conditions through the lens (TTL). It evaluates the whole picture in 64 segments with higher priority in the center. Then it automatically sets the correct exposure time, lens opening, and sensitivity. You may hear a slight clicking noise when you move the camera to different light conditions. SeaLife Research has tested several thousand combinations to achieve the optimal exposure controls. In the Sea mode, the slowest exposure time underwater is 1/30 seconds. If the surrounding light is too dark, the flash will fire automatically. While in the Sea mode, the camera flash will actually fire two times; one weak flash, called a pre-flash, is used to determine the brightness and reflection of whatever you're taking a picture of. The primary flash will fire 0.2 seconds after the pre-flash (hardly noticeable). Only the primary flash is used by the camera for properly exposing the final picture. The combination of the pre-flash and main flash ensures the optimal exposure setting for the camera.

In order to avoid underwater "backscatter" (spots that show up in pictures caused by tiny particles in the water) and get more vivid colors, we recommend that you use the SeaLife External Flash, which is sold separately. You can even use two external flashes, like the pros do, in order to eliminate shadows in your pictures. When using the SeaLife External Flash, you must set the camera to the External Flash Mode. The External Flash Mode does not use a Pre Flash, since this would cause the external flash to fire during the pre-flash and not during the primary flash.

If you are taking close-up pictures in very low light or even total darkness with the SeaLife Macro lenses and you experience over flashing from a reflective fish or object, you have the choice of immediately deleting the image by pressing the shutter button again within 3 seconds (the monitor will show you the picture and display "DELETE?"). You can then redirect the flash by moving the flexible flash arm or turning the flash diffuser dial to a different setting. The Flash Diffuser is an accessory that can be clipped on to the external slash head in order to modify the brightness by dialing a degree of diffusion. The system gives you many options to create great photos under many different conditions and using the various flashes or lens accessories.

Land Mode: If you are taking land pictures, set the camera to Land Mode. Now the camera is automatically programmed to take great land pictures. The camera evaluates light conditions through the lens. If it's too dark, the camera uses the built-in flash to fire a pre-flash (to test the picture quality) and a primary flash for taking a properly exposed picture. If you like, you can override the camera's fully automatic functions. In many cases you might actually take a better picture without flash, such as in longer shooting distances in low light or indoor, and you can select "no flash." In other cases, even in bright light, you might select "fill-flash" to brighten up shadows and avoid dark areas. Sometimes pictures can be "grainy" if you do not have enough light and do not use the flash. No matter how dark it is, even if it becomes impossible for any camera to take a sharp picture, the camera will

continued on following page

still try to take a picture. If that happens, get closer to the subject and use a flash or another good light source. In general, the closer you are to your subject and the brighter the light conditions are, the better the picture results will be. With a little experimenting you will quickly be on your way towards great digital pictures to share with your friends and family.

Your computer

It's important to follow the correct procedures to establish a connection between the camera and your computer. Once you got the hang of it, you will connect the camera to your computer and download, edit, print or e-mail pictures.

Download – The USB connection will quickly transfer pictures from your camera to your computer. Please refer to the detailed instructions on page 29 on how to connect your camera to the computer.

Editing – You will enjoy picture editing with MGI Photo Suite®, but you can also use your own picture-publishing program that you are familiar with. First take pictures in the highest quality setting. Then you can make adjustments to the image on your computer, like cropping, adjusting the picture size or some really creative special effects.

Printing – For photo-like 5"X7" prints, set the printer on the highest resolution and use high-quality glossy photo paper. You will discover that creating a vacation trip report on Word® with your best pictures is an impressive way to save and share your memories.

There are many great books and websites dedicated to the world of digital photography. Please visit our website www.sealife-cameras.com for links to the best website and other suggestions on how to learn more about digital photography.

Getting Started

Thanks for purchasing the Sealife Reefmaster digital camera. You will experience a whole new way of seeing and sharing your greatest impressions. First, we will guide you through the whole picture taking process. Please keep this booklet on hand for future reference.

Checking Accessories	SeaLife Reefmaster Digital UW Camera (item#SL120)	SeaLife Reefmaster Digital UW Camera (item#SL121)
■ Underwater Housing	Included Reefmaster Digital depth rated to 133'	Included Reefmaster Digital DX depth rated to 200'
■ 4 x "AA" batteries	Optional	SeaLife Ni-MH batteries with charger included
■ Battery charger for SeaLife Ni-MH batteries	Optional	Included
■ Video Cable	Included	Included
■ AC Power supply cable	Optional	Included
■ USB Cable	Included	Included
■ MGI Photosuite Software with camera driver	Included	Included
■ Instruction Manual	Included	Included
■ Quick Start Guide	Included	Included
■ Camera Pouch	Included	Included
■ Strap (for camera and housing)	Included	Included
■ Care Kit (cleaning cloth, swabs, desiccant)	Included	Included

Optional Accessories:

- Compact Flash™ Memory Card - 32MB, or 128MB
- Water resistant sports case
- External Flash (one or two) with mounting bracket
- Snap-on macro lenses - 16X macro, 8X macro, 3X macro with Macro Wand distance measuring tool
- 20mm wide angle lens
- Anti-fog desiccant (drying agent)
- Sunshade for LCD monitor
- Diffuser for external flash
- Shockproof hard carry cases for camera and accessories
- Soft padded carry case for camera and accessories

PIONEERmanREV 11/19/01 6:00 PM Page 4

System Requirements

- Pentium 166MHz processor or higher
- Windows® 98SE/2000/Me/XP – Macintosh® version 8.5 or higher
- Available USB port
- At least 32MB RAM
- 80MB available hard disk space
- CD-ROM drive
- Color monitor (800x600 24-bit or higher recommended)
- Microsoft Internet Explorer 4.0 or higher

Identifying the Parts

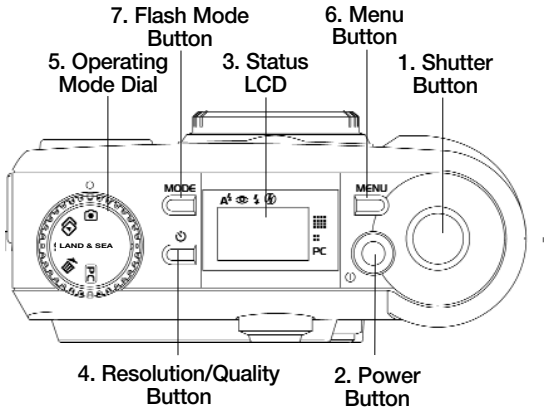

Fig.1

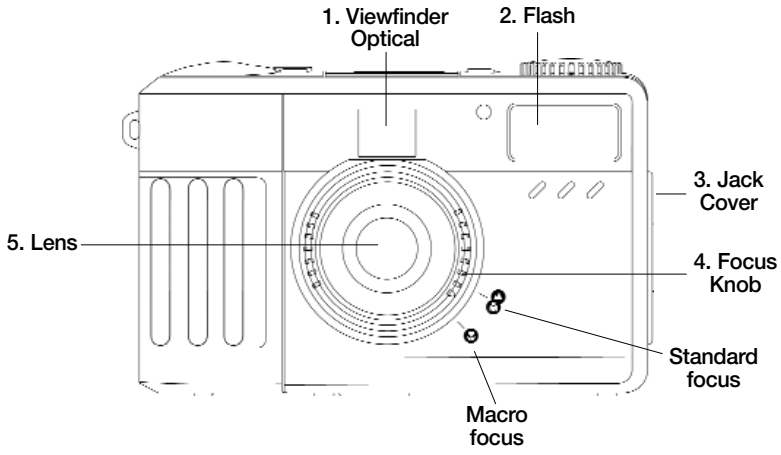

Fig.2

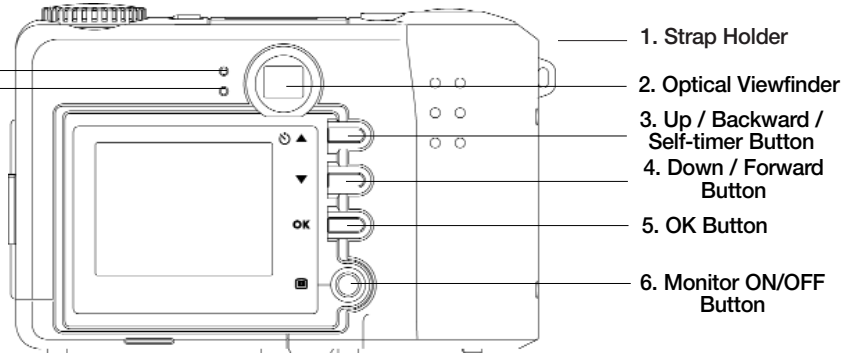
7. LED 1
8. LED 2
1. Strap Holder
2. Optical Viewfinder
3. Up / Backward / Self-timer Button
4. Down / Forward Button
5. OK Button
6. Monitor ON/OFF Button
OK

Fig.3

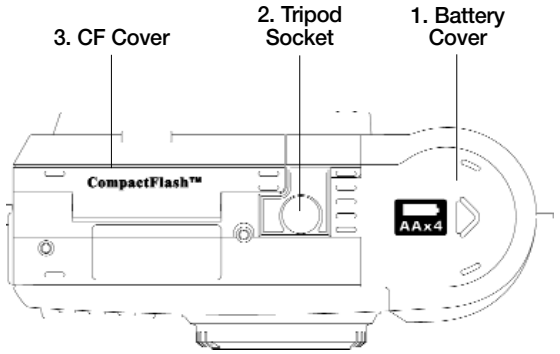
3. CF Cover
2. Tripod Socket
1. Battery Cover
CompactFlash™
AA x4

Fig.4

Operating Mode Dial

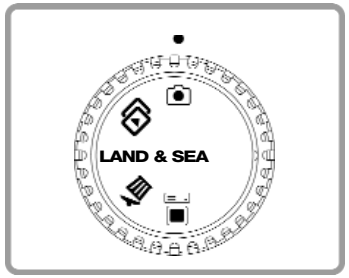

The camera provides 5 different operating modes for your selection:

1. Record Mode
2. Play Mode
3. Setup Mode LAND & SEA
4. Delete Mode
5. PC Mode

Status LCD / LCD Monitor

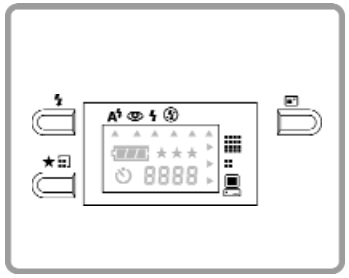

The status LCD contains the following indicators:

1. Resolution Indicator
2. PC Mode Indicator
3. Image Quality Indicator ★★★
4. Battery Power Indicator
5. Flash Mode Indicator
6. Images Remaining/Image Number Indicator 8888
7. Self-timer Indicator

LCD Monitor (not shown)

The LCD Monitor shows the current image information:

1. Resolution
2. Quality
3. Time
4. Date

Connectors

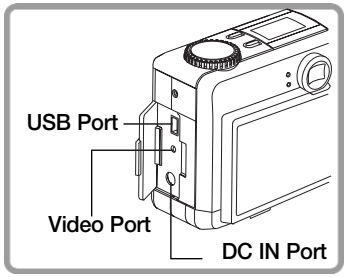

On Battery Usage (also see Battery Selection Guide on page 53)

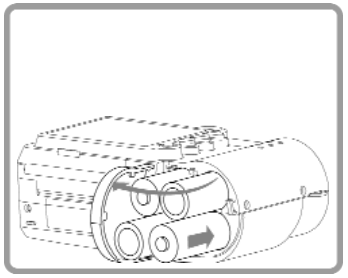

- Only use 4 “AA” type batteries designed for high drain electronic devices *(SeaLife Ni-MH rechargeable, high energy alkalines, see battery selection guide on page 53)*.
- Do not mix battery types or it may cause a fire or explosion. Use only one battery type at one time.
- Batteries should be inserted in the battery compartment with the “+” and “-” sides facing correctly.
- Batteries should be replaced when the battery indicator icon appears as empty.
- To improve battery performance, replace all installed batteries at the same time.
- Keep battery away from heat.
- Do not drop, puncture or disassemble batteries.
- Remove batteries if they won’t be used for a long period of time.
- Use only freshly charged Ni-MH batteries. 1600 mAh or higher. *(At room temperature batteries can discharge up to 10% per day).*
- Store batteries in a plastic container in refrigerator or cool, dry place.
- Batteries may last about 2 hours with LCD on but actual time depends on how many pictures are taken if LCD is on or other factors.

Any of the following actions may cause the battery to split or leak, resulting in fire or injury.

Do not attempt to charge alkaline batteries.

Do not carry or store a battery with objects such as metal pens, necklaces, coins or hairpins. This could short circuit the positive + and negative - poles of the battery.

Do not insert or remove batteries with wet hands or in moist conditions.

Do not heat or attempt to disassemble a battery, and do not place a battery in water or in a fire.

Do not subject batteries to strong impacts, such as hitting them with a hammer, stepping on them or dropping them.

Do not use batteries that have signs of splitting or leaking.

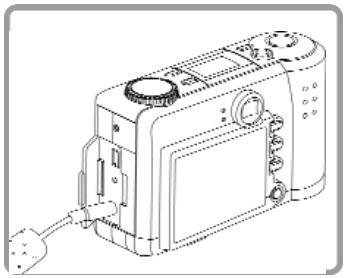

Using the Optional Power Adapter

1. Open the connector cover and connect one end of the power adapter to the DC 6V IN port as illustrated.
2. Connect the other end of the power adapter to a power outlet.

⚠ *Use only the specified batteries or AC power adapter specified for use with this camera. The use of other power sources may cause a fire.*

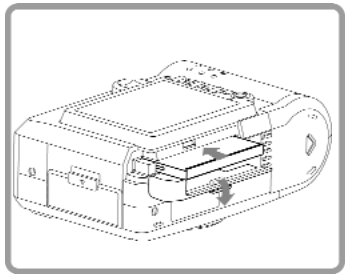

Loading the CompactFlash™ Card (optional accessory)

The camera has 8MB of internal memory used to store pictures in memory. You can also use CompactFlash memory cards to store more pictures.

To load the CF card, perform the following:

1. Make sure to turn off the camera.
2. Open the CF card slot cover and then insert a CF card as indicated by the arrow.
3. Close the CF card slot cover. The lower LED on back of camera will light up green indicating that the CF card is inserted correctly.

⚠ *Inserting CF card with power on may permanently damage the memory card and result in lost images.*

⚠ *Insert CF card slowly and straight, but not with force.*

Setting the Date and Time (not shown)

With camera power turned ON switch to LAND & SEA and the Setup menu appears. Use the (▲/▼) button to select DATE/TIME. Press the OK button to change DATE/TIME. The cursor skips to the data field. Use the arrow buttons (▲/▼) to adjust DATE/TIME. Press OK button to move to next DATE/TIME field. For more details, please refer to page 26.

Digital Camera Instructions

Basic Operations

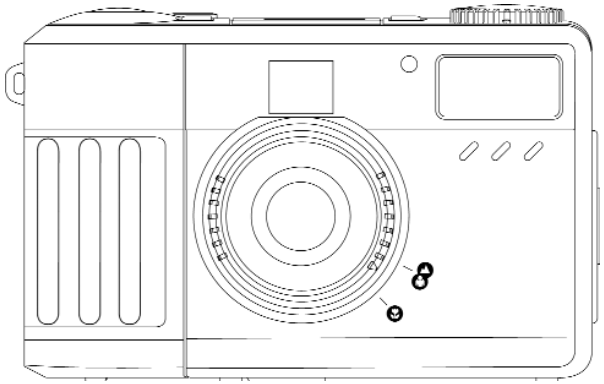

How to take a picture

To take a picture, perform the following:

1. Power on the camera.
2. Set the operating mode to RECORD.
3. Use the viewfinder window or LCD Monitor to frame the image.
   - *Press the* Monitor ON/OFF *button to turn on the LCD Monitor for usage.*
4. Press the Shutter button.
   - *LED1 is blinking while capturing images.*

Digital Zoom

To record a zoom image, perform the following:

1. Set the camera to Record mode.
2. Press the Monitor ON/OFF button to turn on the LCD monitor.
3. Press the OK button to activate 2X digital zoom function.
4. Press the Shutter button.
   - *Digital Zoom is only available at the high resolution (of 1280x960 pixels.)*

Tips for Taking Pictures

■ Holding the camera

- Hold the camera firmly with both hand and brace your elbows lightly against your body.
- Keep your fingers, hair and the camera strap away from the camera lens and flash.
- Use the viewfinder or LCD monitor to frame your shot.
- Be sure to rest the camera against your forehead while using the optical viewfinder to focus your shot.

■ Press and releasing Shutter Button

- Press the shutter button slowly and gently, until you feel a “click.”
- Keep your camera still while pressing the shutter button.
- Continue holding camera steady until you hear the click sound of the camera taking a picture. This can take up to 2 seconds depending on lighting conditions.
- Practice not moving camera when you push the shutter button.

How to playback images

You can review the recorded images either on the LCD Monitor or on a TV. To playback images, perform the following:

■ Playback images on LCD Monitor

1. Power on the camera.
2. Set the operating mode to PLAY mode. The last image recorded appears.
3. Use the arrow buttons (▲/▼) to scroll forward/backward through the recorded images.

■ Playback images on TV

1. Connect one end of the video cable to the VIDEO port of your camera.
2. Connect the other end of the cable to the VIDEO IN port of your television.
3. Turn on the camera and the TV.
   - *Set the video output format before connecting to a TV (See page 26).*
4. Set the camera to PLAY mode.
5. Use the arrow buttons (▲/▼) to forward/backward through the recorded images.

⚠ *To playback the image recorded in the CF card, make sure the card is inserted.*

⚠ *To playback the images recorded in the camera internal memory, make sure the CF card is ejected.*

⚠ *LCD Monitor may be difficult to see in bright sunlight. View images in shaded area or use optional sunshade (item# SL194).*

How to view image information and thumbnails

The TIME/DATE, image size and image number is also recorded at the same time the image is captured. While in PLAY mode. The Monitor ON/OFF button acts as a switch to cycle through image information ON, thumbnail display and image information OFF.

1. Set the camera to PLAY mode.
2. Press the Monitor ON/OFF button to bring up the DATE/TIME, size and number of the image displayed.
3. Press the Monitor ON/OFF button again to show thumbnail images.
4. Use the arrow buttons (▲/▼) to quickly locate the image you are searching, and then press the OK or Display button to preview it at full screen.

How to examine image details

Sometimes you may want the images to be enlarged on the LCD monitor to be carefully examined. While in PLAY mode ,the OK button acts as a switch to cycle through 2X, 4X and 1X magnification.

1. Set the camera to PLAY mode.
2. Press the OK button once to magnify the image at 2X.
3. Press the OK button again to magnify the image at 4X.
4. Use the arrow buttons to navigate through the image magnified in a "Z" type sequence.

How to delete images

1. Set the operating mode to DELETE. Delete menu appears.
2. Use the arrow buttons (▲/▼) to select DELETE CURRENT or DELETE ALL. Press OK.
3. If you selected “Delete all” a message window appears with “ARE YOU SURE?” Use arrow button (▲/▼)to select YES or NO option and press OK.
4. If you selected “Delete current,” the most recent picture taken will appear on the LCD monitor. This picture will be deleted if you press OK. If you press the arrow button (▲/▼), the next picture will appear..
5. Switch the operating mode dial to exit delete mode..

To delete the images recorded in the CF card, make sure to insert the card before deletion.

To delete the images recorded in the camera (internal memory), remove the CF card. The camera will be able to read the internal data with an external memory card inserted.

You can browse through the recorded images on the LCD Monitor or on a TV while in delete mode.

If there is no image stored in the memory a “NO IMAGES” message pops up.
To exit this message, switch to any other operating mode.

How to set the focus

Before taking a picture, make sure camera has correct focus setting. The camera provides 2 different focus settings:

Mode	Effective Range	Description
Icon Portrait/Telephoto	2ft. ~ infinity (60cm ~ ∞)	For a normal/long distance shot
Icon Close-up	1ft. ~ 2ft. (30cm ~ 60cm)	For a macro shot

Rotate the lens ring to select focus setting.

Set focusing to portrait/telephoto focus when used inside waterproof housing.

How to set the image resolution & quality

This camera provides 6 different image resolution & quality combination settings:

- 1280x960 pixels resolution with Super Fine (★★★), Fine (★★), Normal (★) quality.
- 640x480 pixels resolution with Super Fine (★★★), Fine (★★), Normal (★) quality.

To change the resolution & quality setting, perform the following:

1. Power on the camera.
2. Set the operating mode to RECORD.
3. Press the Resolution & Quality button. Until you select the desired image resolution and quality setting.

The setting is conserved even if the camera power is off.

Always check focus setting before taking pictures to make sure you have the correct setting.

Resolution Indicator

■ RECORD mode: Shows the currently set image resolution setting on the status LCD.
■ PLAY mode: Shows the captured image resolution setting on the LCD monitor.

Image Quality Indicator

■ RECORD mode: Shows the currently set image quality setting on the status LCD.
■ PLAY mode: Shows the captured image quality setting on the LCD monitor.

Resolution	Quality	Compression Ratio	Number of pictures with 8MB	Tips
1280x960	★★★	8:1	17	Ideal for printing larger pictures (8x10) recommended for most pictures
1280x960	★★	12:1	25	Ideal for printing medium pictures (5x7)
1280x960	★	20:1	50	Ideal for printing small pictures (3x4)
640x480	★★★	4:1	34	Ideal for emailing larger pictures (8x10) recommended for most e-mail
640x480	★★	8:1	69	Ideal for emailing medium pictures (5x7)
640x480	★★	16:1	138	Ideal for emailing small pictures (3x4)

The setting is conserved even if the camera power is off.

How to adjust the flash setting

The Flash settings can only be adjusted under RECORD mode. There are 4 settings available: Auto, Red-Eye, Fill-In and Off. The default setting is AUTO for Land Mode and Sea Mode. Flash is on while in External Flash Mode. To change the setting, press the Flash Mode button until the desired one is selected.

Icon	Mode	Description
	Auto	Flash is enabled automatically in low light conditions
	Red-Eye	Auto Mode with Pre-Flash to reduce red eye effect
	Fill-In	Flash is always enabled
	Flash Off	Flash is always disabled

The setting is conserved even if the camera power is off

Advanced Camera Operations

How to adjust the EV compensation

To adjust the EV compensation, perform the following:

1. Set the operating mode to RECORD.
2. Press the Menu button. The Record menu appears.
3. Select the EV COMPENSATION item using the arrow button (▲/▼), then press OK button.
4. Select the desired exposure value using the arrow button (▲/▼), then press OK button.

• The effective range is from -1.8 to +1.8 in steps of 0.3 EV.
• For more information on EV COMPENSATION, see page 22.

This setting is reset to 0.0 when the camera power is off.

How to adjust the White Balance

To adjust the White Balance, perform the following:

1. Set the operating mode to RECORD.
2. Press the Menu button. The Record menu appears.
3. Select the WHITE BALANCE item using the arrow button (▲/▼), then press OK button.
4. Select the desired white balance setting. Using the arrow button (▲/▼), then press OK button.

• *For information on white balance, see page 21.*

This setting is reset to AUTO when the camera power is off.

How to set the OSD (On-Screen Display) language

To set the OSD language, perform the following:

1. Set the operating mode dial to LAND & SEA.
2. The Setup menu appears.
3. Select the LANGUAGE item. Using the arrow button (▲/▼), then press OK button.
4. Select the desired language setting.

• *For information on OSD language, see page 26.*

The setting is conserved even if the camera power is off.

How to set the Self-Timer

The self-timer can only be set under RECORD mode.

To use the Self-Timer function, perform the following:

1. Press the Self-Timer button (▲) to activate the Self-timer. Red light on front of camera will be on.
2. Press the Shutter button.
3. After 10 seconds, an image is captured and the timer will turn itself off.

Self-Timer is designed to count down for 10 seconds. In the first 7 seconds, the RED indicator light in the front of the camera blinks at a rate relatively slow and then blinks rapidly for the last 3 seconds.

How to format the CF (CompactFlash™) card

This will delete all pictures stored on the flash card.

To format the CF card, perform the following:

1. Set the operating mode to LAND & SEA. The SET-UP menu appears.
2. Select the FORMAT MEDIA item using the arrow button (▲/▼), then press OK button..
3. Select YES (default = NO) using the arrow button (▲/▼), then press OK button..
4. A message window appears - “Are you sure?”. Select yes using the arrow button (▲/▼), then press OK button. A message window appears - “Format Complete.” CF Card is now formatted.

Operating Modes and Menus

RECORD Mode

Set the operating mode to RECORD for taking pictures.

RECORD MENU

Press the Menu button in RECORD mode, the RECORD menu appears.

The menu contains the following items:

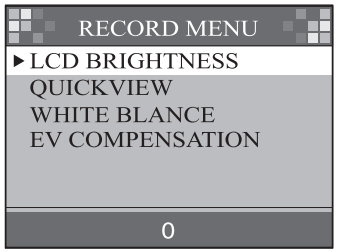

LCD BRIGHTNESS: *This feature allows you to increase the brightness of the LCD.*

Changes the brightness setting (-5 ~ +5, Interval =1) of the LCD display.

Press the OK button to select this item. The cursor skips to the data field as the OK button being pressed. Use the arrow buttons (▲/▼) to increase/decrease the LCD brightness. Press the OK button again to confirm time setting. The cursor returns to the Record menu automatically when the change is made.

The setting is conserved even if the camera power is off.

QUICKVIEW :

If the LCD Monitor is on and QuickView mode is enabled, a preview of the captured image is shown on the LCD Monitor as soon as the image is taken. When the 3 seconds are over, the LCD Monitor will return to viewfinder mode. If the LCD Monitor is off but QuickView mode is enabled, a preview of the captured image is temporarily shown on the LCD Monitor for 3 seconds as soon as the image is taken. After the 3 seconds is over, the LCD Monitor will automatically turn off. During this 3 seconds of preview in either case, the user will have the option, by means of an on-screen prompt, of deleting the image just captured by pressing the OK button once processing is completed. (Available in SEA and EXT. FLASH mode only)

Using the LCD Monitor while taking pictures shortens the life span of your batteries. To save battery power you can take pictures without the LCD Monitor. Simply turn off the LCD Monitor and use the Optical Viewfinder to frame the image as you would with a traditional camera.
Select the item by the arrow buttons (▲/▼) and then press the OK button to confirm. The cursor skips to the data field as the OK button being pressed. Use the arrow buttons (▲/▼) to select the desired setting. The cursor returns to the Record menu automatically when the change is made. *Note: Quickview setting is always enabled for Land, Sea, or External Flash Mode.*

The setting is conserved even if the camera power is off.

WHITE BALANCE: *This feature will compensate the color balance of a picture under certain lighting conditions.*

Select either one of the 5 (Auto, Sun, Shade, Fluorescent, Tungsten) manual white balance settings. The auto white balance is recommended for most cases. For certain critical circumstances, if the result did not come out as expected, you may manually change to another white balance type according to the ambient lighting condition.

Use the arrow buttons (▲/▼) to move the cursor next to WHITE BALANCE and then press the OK button to confirm. Press OK button and the cursor moves to the data field. Use the arrow buttons (▲/▼) to select the desired white balance type. Press the OK button again to make the change. The cursor returns to the Record menu automatically when the change is made.

The setting is reset to AUTO when the camera power is off.

Reference:

The approximate color temperature of the 4 white balance settings (except Auto White Balance) is Sun = 5500K, Shade = 6000K, Fluorescent = 4000K and Tungsten = 2850K.

EV COMPENSATION: *This feature will allows you to adjust the exposure compensation over a range of -1.8 to +1.8 EV in steps of 0.3 EV. This is similar to "pushing" a film picture.*

Select the item by the arrow buttons (▲/▼) and then press the OK button to confirm. A higher EV value will overexpose image. Press OK button and the cursor skips to the data field. Use the arrow buttons (▲/▼) to increase/decrease the EV compensate value (-1.8 ~ +1.8). Press the OK button again to make the change. The cursor returns to the Record menu automatically when the change is made.

The setting is reset to AUTO when the camera power is off.

PLAY Mode

In Play mode, users can review the recorded images on the LCD Monitor or on a TV. Set the operating mode to PLAY for image review.

PLAY MENU:

Press the Menu button in PLAY mode, the Play menu appears.

The menu contains the following items:

LCD BRIGHTNESS: *See page 20 for how to adjust LCD brightness.*

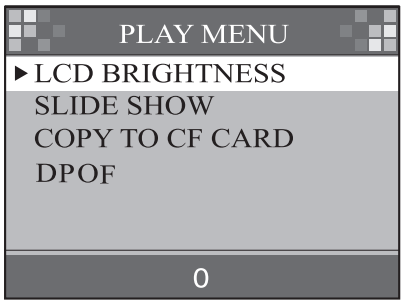

The setting is conserved even if the camera power is off.

SLIDE SHOW:

Displays the recorded images sequentially, with a user-defined delay between images. Use the arrow buttons (▲/▼) to move cursor next to SLIDE SHOW. Press OK button and cursor skips next to the data field. Use the arrow buttons (▲/▼) to increase/decrease the delay between 2 to10 seconds in increments of 2 . Press the OK button again to make the change. The slide show starts.

Press the Display/Menu/OK/ arrow buttons (▲/▼) buttons or switch the Operating Mode knob while a slide show is playing to stop the slide show.

COPY TO CF CARD: *Copies images stored in the camera's internal memory to the CF Card*.

Use the arrow buttons (▲/▼) to move cursor next to COPY TO CF CARD. Press OK button and cursor skips to data field. Use the arrow buttons (▲/▼) to toggle the YES or NO option. Then press OK button to confirm.

DPOF (Digital Print Order Format) If you select the DPOF item, all your image settings will be saved on the CF card. Now, a DPOF compatible printer will print images as specified in your setting, after you insert the CF card into a printer.

DPOF User Interface You can use Shutter or Menu button to setup DPOF as follows:

A. Use Shutter button in PLAY Mode:

1. Set the Operating Mode Dial to the PLAY, then the last image appears.
2. Press the Shutter button to toggle the DPOF print tag setting of the selected image. A printer icon appears in bottom right corner of LCD monitor as you toggle between DPOF tag setting.

The default setting is size=Standard and quantity=1, when using the Shutter button to enable the DPOF print tag.

B. Use Menu button in Play Menu:

1. Set the Operating Mode Dial to the PLAY, then the last image appears.
2. Use the arrow buttons (▲/▼) to select the image you want for DPOF setting.
3. Press the Menu button, the Play menu appears.
4. Use the arrow buttons (▲/▼) to select DPOF item, then press OK button to confirm.
5. DPOF submenu will appear, and there are 4 items in this submenu, including Print Quantity, Print Size, Print Index, and Print Enable. Use arrow buttons (▲/▼) to select one of 4 items, then press OK button to confirm.

- If you select PRINT QUANTITY, use the arrow buttons (▲/▼) to make change, and then press OK to confirm and return to the DPOF submenu. You can set the print quantity from 1 to 9.
- If you select PRINT SIZE, use the arrow buttons (▲/▼) to make change, and then press OK to confirm and return to the DPOF submenu. You can set the print size from PRINT STD, 3X5, 4X6, 5X7, 8x10.(inch)
- If you select PRINT INDEX, use the arrow buttons (▲/▼) to toggle ON or OFF, and then press OK to confirm and return to the DPOF submenu. You can select to print photo index or not.
- If you select PRINT ENABLE, use arrow buttons (▲/▼) to toggle ENABLE or DISABLE. If you select “ENABLE” and press OK button to confirm, the camera will save the setting and returns to Play menu. If you select “DISABLE” and press OK button to confirm, the camera will erase this images DPOF setting and returns to Play menu.

⚠ *If your printer only supports DPOF version 1.0, you must set PRINT STD for the “PRINT SIZE” option.*

⚠ *DPOF function can only be operated with CF card inserted.*

LAND & SEA Mode

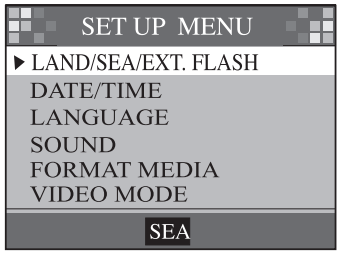

In LAND & SEA mode, users can customize the camera setting based on your personal or picture taking requirements.

LAND & SEA Menu

Switch the Operating Mode dial to LAND & SEA, the Setup menu appears.

The menu contains the following items: LAND, SEA / EXT. FLASH

This unique camera offers the option to set the exposure program for Land or Sea (underwater) mode.

LAND - If using the camera above water, select the Land mode.

SEA - If using the camera underwater, inside the underwater housing, select the Sea mode.

EXT. FLASH - If using the camera underwater, inside the underwater housing with one or two external flash(es). Select the External Flash mode.

1. Turn camera Power ON.
2. Set the operating mode dial to LAND & SEA. The set-up menu will appear.
3. Use the arrow (▲/▼) button to move cursor next to "LAND/SEA/EXT FLASH".
4. Press the OK button and the cursor will move to the data field at bottom of menu.
5. Use the arrow (▲/▼) button to select between LAND, SEA or EXT FLASH mode and press OK button.
6. Rotate operating mode dial to record to exit Set-up menu. You will see a fish icon appear on the bottom of the LCD monitor when the camera is set to the Sea mode. A fish/flash will appear when the camera is set to External Flash mode.

⚠ *Sea mode should only be used for underwater pictures without the external flash. The Ext. Flash mode should only be used for underwater pictures with one or two external flash(es).*

DATE/TIME: *Sets the date and time information.*

When the camera is used for the 1st time or the batteries are replaced, you may need to set the correct date/time.

Press the OK button to select DATE/TIME. The cursor skips to the data field and the first item (Month) is selected. Use the arrow buttons (▲/▼) to change the number or press the OK button to proceed to the next item. When the last item is selected/changed, press OK button to return to the Setup menu.

LANGUAGE: *Sets the On-Screen Display menu language.*

There are 8 languages available for your selection. They are English, French, German, Spanish, Japanese, Portuguese, Traditional Chinese and Simplified Chinese.

Use the arrow buttons (▲/▼) to move cursor next to language. Press OK button and the cursor skips to the data field. Use the arrow buttons (▲/▼) to select the desired language setting (default=English). Press the OK button again to make the change. The cursor returns to the Setup menu automatically when the change is made.

SOUND: *This feature allows you to enable or disable the beeping sound when camera buttons are pressed.*

Use the arrow buttons (▲/▼) to move cursor next to Sound. Press OK button and cursor skips to data field. Use the arrow buttons (▲/▼) select On or Off. Press the OK button again to make the change. The cursor returns to the Setup menu automatically when the change is made.

The above settings are conserved even if the camera power is off.

FORMAT MEDIA: *Formats the CompactFlash™ card.*

Use the arrow buttons (▲/▼) to move the cursor next to Format Media. The cursor skips to the data field. Use the arrow buttons (▲/▼) to select Yes or No. Select YES and a message appears - "Are you sure?". Press the OK button to re-format the CF card and return to the Setup menu. Select NO and press the OK button to cancel and return to the Setup menu without any change.

- This feature can also be used to reformat the 8MB of internal memory, if necessary.

Note: Any images or data stored on the CF Card, or internal memory will be lost when formatting media.

VIDEO MODE: *This feature allows you to set video output type.*

The camera provides 2 different video output types for your selection: NTSC and PAL. Select the correct video type for your region (e.g. NTSC TV or PAL TV). The default setting is NTSC.

RESET TO DEFAULT:

Returns all the camera settings to the factory default settings. (Same as setting to LAND mode)

Use the arrow buttons (▲/▼) to move cursor next to "Reset to Default". Press the OK button and cursor skips to the data field. Use the arrow buttons (▲/▼) to select Yes or No. Select YES and press the OK button to make the change and return to the SETUP menu. Select NO, then press the OK button to cancel and return to the SETUP menu without any change.

Default Setting (same as LAND mode)	QuickView = On
Image Resolution = 1280 x 960	LCD Brightness = 0
Image Quality = Super fine	EV Compensation = 0.0
White Balance = Auto	Slide Show Delay = 4 seconds
Flash = Auto	Sound = ON

DELETE Mode

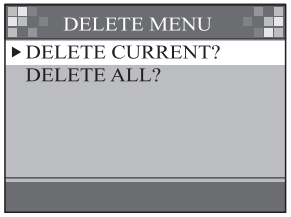

In DELETE mode, you can delete all recorded images at one time or each image one at a time.

DELETE MENU

Switch the operating mode dial to DELETE, and the DELETE menu will appear.

To delete the images recorded in the CF card, make sure to insert the card before deletion.

To delete the images recorded in the camera (internal memory), do not insert any CF card.

DELETE CURRENT

1. Use arrow button (▲/▼) to move cursor next to “Delete current?”, then press OK button.
2. The last image taken or the image currently being viewed in Play mode will be displayed.
3. Use the arrow buttons (▲/▼) to select the captured images you want to delete.
4. Press the OK button to delete the displayed picture.
5. Repeat the step 3-4 to continue the delete other images, or switch the Operating Mode dial to exit.

- Each image shown, on LCD will also display file name and image number information at bottom of screen.

While in the delete mode, you can browse the recorded images on the LCD Monitor or on a TV.

DELETE ALL

1. Use the arrow buttons (▲/▼) to move cursor next to “Delete all?”, then press the OK button.
2. A MESSAGE window appears - “Are you sure?”. Use the arrow button (▲/▼) to select YES or NO then press OK button to confirm selection. Selecting YES will delete all images. Selecting NO will return you to the delete menu.

PC Mode

Images can only be transferred to a PC via USB in this mode. In this mode, there are no menus and no buttons are activated.

Transferring your Images to the Computer

Before image transfer, please read the following guideline carefully.

Driver Installation *(Windows98 only)*

If you are planing to transfer your images into a computer, make sure to complete the camera driver installation before making camera connection. Install the driver as follows:

1. Insert the software CD-ROM disc into your CD-ROM drive
2. The setup program starts. Follow the on screen instructions to complete the software installation.
3. Restart the computer (recommended)

Windows 2000/ME and MAC version 8.5 or higher will automatically recognize camera so installing the driver is not necessary. However, installing driver will change name of "mass storage device" to "Sealife camera."

Downloading Images to computer

Follow the steps below to transfer your images to the computer:

1. First, connect USB cable to the USB port on your computer.
2. Power on the camera.
3. Set the Operating mode dial to "PC."
4. Only then connect USB cable to camera.
5. Click on "My Computer" to find drive called "removable disk (:)" to locate images.

Editing and Processing images

Using MGI PhotoSuite (must be installed from CD before using)

MGI PhotoSuite is a very user-friendly image editing program. With PhotoSuite, you can quickly open, view, retouch, compose and organize your images. It contains a variety of templates, such as photo frames, birthday cards, calendars and other fun stuff. Get your images ready and explore this amazing program.

To use the program, follow the steps below:

1. Launch MGI PhotoSuite.

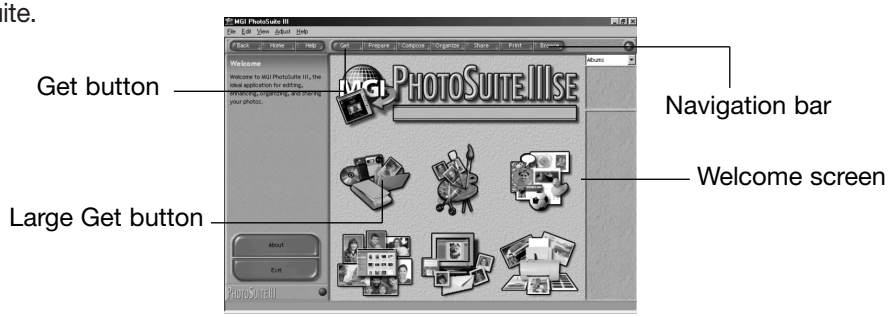

2. Click the large Get button on the Welcome screen, or the Get button on the Navigation bar.
3. In the GET PHOTO menu click the “computer” button.
4. Look in drive called “removable disk.” All images are located in files under this drive. Double click image to open and view.
5. Now you are able to process your images with all the tools provided by PhotoSuite. PhotoSuite offers a help menu that provides detailed instructions on how to use PhotoSuite.

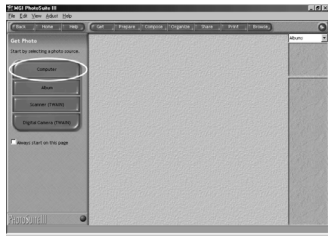

Using MGI PhotoVista (must be installed from CD before using)

MGI PhotoVista is an easy-to-use program that lets you create spectacular 360º panoramic images in a snap. When you view these panoramas, you get the experience of being totally immersed in a realistic environment. Photovista's powerful engine quickly and automatically stitches images together, and its intuitive interface will let even a novice get great results in minutes.

To use the program, follow the steps below:

Step 1: Open Source Images in MGI PhotoVista

MGI PhotoVista requires some overlap of source images to properly align them before a stitch. For best results, use a 20% to 50% overlap. The number of photos you need to shoot to achieve this overlap depends on the lens type you're using.

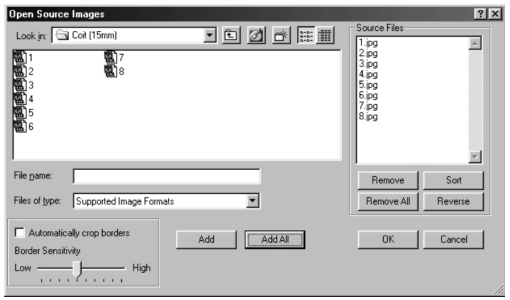

Step 2: Select the Lens

Click the Select Lens icon. The Select Lens dialog box appears. Select the "50mm" lens type.

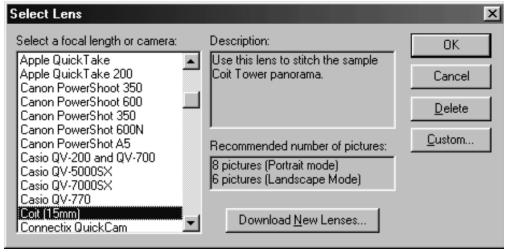

Step 3: Preview the Stitch

Click the Stitch Panorama icon. The Stitch Options dialog box appears. Click Preview Stitch button.

Step 4: View the Panorama In Action

Choose Show Viewer from the Panorama menu. The Stitch Preview window changes to viewer mode. Press and drag the pointer over the panorama vertically and horizontally. Press SHIFT to zoom in or press CTRL to zoom out. Close the viewer window when you're done to return to the preview stitch.

Step 5: Create a Full Stitch

Click the Stitch Panorama icon. The Stitch Options dialog box appears. Click Full Stitch button. The Stitch Progress dialog box displays the progress of the stitch. Follow the procedure in Step 4 to view the panorama in action.

Step 6: Save a Panorama

After Step5, you can save the panorama from the Stitched Result window as a BMP, Flashpix (FPX), or JPEG file. MGI PhotoVista also automatically creates an IVR file for you, which you use to play the panorama.

Additional Information

Names and Functions

Optical Viewfinder - To extend the battery life, turn off LCD monitor and use optical viewfinder.

The optical viewfinder is the real-image type with 85±5% alignment tolerance.

LCD Monitor - When you are about to take a picture, you may use the LCD monitor to frame the image. Press the

monitor button to turn the LCD Monitor ON/OFF.

LCD Monitor Button

The LCD button is only active in RECORD and PLAY modes. While in RECORD mode, press the Display button will toggle the LCD monitor On and Off. In PLAY mode, press the Display button to review the images in the following 3 modes:

1. Single image display
2. Single image display with image information overlay
3. Multi-image (3x3 thumbnail) display

Menu Button

The Menu button is active in RECORD/PLAY/DELETE modes. Press the Menu button to turn on the Record/Play/Delete menus. To access the Record/Play/Delete menu, simply rotate the operating mode dial to RECORD/PLAY/DELETE mode and press the Menu button. To turn off the menu, press the Menu button again.

OK Button OK

The OK button is active any time a menu or dialog is displayed. Use the button to select/confirm the currently highlighted item.

Power Button ⏻

Press the power button to turn the camera on or off. While the camera is powered on and there is no button activity or host communication for about 3 minutes, the camera will automatically switch to the POWER SAVE mode (standby) to conserve power. Press any button or rotate the Mode dial will bring the camera back from POWER SAVE mode. If there is no activity for 5 minutes, the system power will turn off and you will have to press the power button to turn the camera back on. When the camera is set to SEA or EXT. FLASH mode, the system will turn off in 15 minutes.

Shutter Button (Big red button)

The Shutter button is only active in RECORD and PLAY mode. You may press the button in RECORD mode for image capturing, processing and storing. Before taking pictures, please make sure that your camera has available free space for image storage and there is appropriate light for a successful image capturing. In PLAY mode, the shutter toggles between the DPOF printer setting.

Self-Timer Button

The Self-Timer button is active only in RECORD mode. When the Self-Timer button is pressed, the 10-second self-timer is enabled. A red light on front of camera will illuminate. To disable the self-timer function, do any of the following:

- Press the Self-Timer button again.
- Press the Shutter button to capture the image.
- Power off the camera.
- Change to another mode other than RECORD mode.
- Let the camera automatically disable the Self-Timer function after an image is captured.

Operating Mode Dial

Switch the Operating Mode Dial to select the desired operating mode. There are five operating modes available as follows:

RECORD: Capture/stores images

PLAY: Review images in memory

LAND & SEA Change camera settings and select between LAND & SEA exposure programs

DELETE: Delete images in memory

PC: Transfer images to PC

Battery Power Indicator

You may check the battery status by the battery power indicator on the LCD display.

Battery icon with 3 bars on: The battery is fully charged.

Battery icon with 2 bars on: The battery is partially charged (should be recharged before diving.)

Battery icon with 1 bar on: Insert new or freshly recharged batteries.

Battery icon with no bars on: The battery needs to be replaced, there is no battery power remaining. The camera will be forced to power off at once.

- If “low battery” message will appears on LCD monitor, stop using camera and recharge batteries.

Images Remaining/Image Number Indicator

The image number on the Status LCD may have different meanings in each mode:

RECORD Mode: Shows the number of the minimum images that can be recorded in your camera with current settings.

LAND & SEA Mode: Shows the total amount of the recorded images in your camera.

PLAY/DELETE Mode: Shows the current image number displayed on the LCD monitor.

LED Messages

Type	Color	Status	Description	Sound
LED1	Red	Blinking	While detecting a system error	Yes
LED1	Green	On	Camera is powered on	No
LED1	Red	Blinking	Image processing	No
LED2	Green	On	CF card is inserted	No
SELF - Timer Indicator	Red	Blinking	Camera is capturing an image	No
SELF - Timer	Red	On	Self-Timer IS ACTIVATED (press shutter)	Yes

Camera Specification

Image Sensor	CCD sensor with 1.3 mega pixels
Image Resolution	1280x960 / 640x480
Image Quality	Normal, Fine, Super Fine
Image Modes	Land, Sea or Ext. Flash
Color	24-bit Color (RGB)
Lens	Fixed Lens with Macro (0.3m~0.6m), Aperture-2 step (Auto)F:2.8/8
Zoom	2 X Digital Zoom
File Format	JPEG , EXIF 2.1
Internal Memory	8MB Flash Memory
External Memory	Compact Flash Card Type 1 Slot (CF Cards not included)
Processing Time	Interval during taking pictures < 4 sec ; picture playback time < 4 sec (LAND mode)
Software Driver	PC(Windows 98/2000/Me) MAC version 8.5 or higher
AP	MGI PhotoSuite III SE, MGI PhotoVista
LCD Display	1.8" color LCD for real time display with 280x220 image
LCD Indicator	Flash/Quality/Battery Status/Number of Image
Built-in Flash	Auto, Red-eye reduction, Fill-in, Off
Self-timer	10 sec delay
Exposure	Auto; Manual: 0.3 EV step, -1.8 ~ +1.8EV
White Balance	Auto, Sun, Shade, Fluorescent,Tungsten
Language	English, Japanese, German, French, Spanish,Portuguese, Traditional Chinese, Simplified Chinese
Connectors	AC power port/ USB port / Video Output (NTSC or PAL)
Power	4X AA (High-Energy Alkaline Battery, Ni-MH, Lithium); AC-DC Adapter
Certification	CE, FCC, VCCI,TSMI
Dimensions	105x66.5x48 mm
Weight	about 190g(without battery and CF card)

Underwater Housing Instructions

SeaLife manufacturers two underwater **housings** for the Reefmaster Digital camera – The SL111 and SL111DX. The primary difference between these two housings is the depth rating. The SL111 is depth tested and rated to 133 feet (40m) and the SL111DX is depth rated and tested to 200' (60m). The depth rating is printed on the front lens port to help you distinguish between the two housings.

SeaLife Reefmaster Digital Deluxe Housing (SL111DX)

- Depth rated and tested to 200ft. (60M)
- Includes Sportsfinder.
- Rubber grips - yellow for high visibility, slip proof, adds shock resistance.
- Optical glass lens port.
- Stainless steel hardware - corrosion proof.
- Simple 2-button operation (power and shutter/delete button).
- This housing is included with the Reefmaster Digital DC200. (item#SL121)

SeaLife Reefmaster Digital Housing (SL111)

- Depth rated and tested to 133ft. (40M)
- Rubber grips - gray/blue slip proof, adds shock resistance.
- Optical glass lens port.
- Stainless steel hardware - corrosion proof.
- Simple 2-button operation (power and shutter/delete button).
- This housing is included with the Reefmaster Digital DC100. (item#SL120)

These housing instructions apply to both housing models (SL111 and SL111DX).

MUST DO for underwater housing:

1. **Read these instructions before using the underwater housing.**
2. **Do not exceed the depth rating printed on the lens port of the housing.**
3. **Keep main O-Rings perfectly clean.**
   - Clean main O-rings with cleaning brush provided before every use. Do not remove O-rings. Do not grease.
   - Store camera and housing only after careful cleaning and when totally dry.
   - Housing uses two large O-rings at housing sealing lid. Never use housing without both O-rings in place.
   - If O-ring is damaged, contact the SeaLife Service Center. (See page 42)
   - O-ring must be perfectly clean (no sand, dirt or debris) before sealing housing.
   - Soak or rinse sealed housing with fresh water after drying.
4. **Carefully close lid to seal housing.**
   - Make sure O-rings do not slip out of the groove when sealing.
   - Press lid firmly and tightly down into housing to ensure a waterproof seal.
5. **Never let any moisture or dirt get inside housing when opening.**
   - Only open and load the housing in dry cool air, such as inside an air-conditioned room.
6. **For great underwater pictures you need:**
   - Clear water conditions, control your buoyancy before taking picture, get as close as possible to subject (ideal distance is 2' to 6'). Use the SeaLife Macro Lens/Filter for close-up pictures with super details and vibrant colors.
7. **Store housing at room temperature in a clean and dry place**
   - Do not expose housing to direct sunlight for prolonged periods of time.
   - Do not store housing in hot locations, like the trunk of your car.

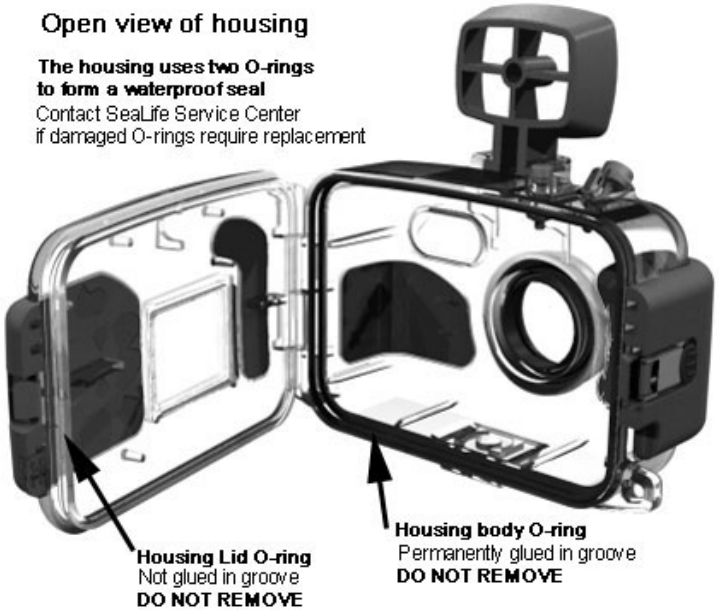

Important:

The lid O-ring is Teflon® coated (permanent). Do not wipe off Teflon® coating. Only use cleaning brush to clean. Replace Teflon® O-ring after every 50 dives. We suggest you record camera usage and maintenance in your log book.

Main O-rings and keeping a waterproof seal

The SeaLife housing uses two O-rings to form a waterproof seal. Every housing is tested for quality and a waterproof seal. It is your responsibility to maintain the housing and ensure it remains waterproof. Our research and testing shows that 99% of leaks are the result of not cleaning or caring for the O-ring.

⚠ *Warranty does not cover a water-damaged camera unless it is clearly determined that a manufacturing defect caused the leak.*

- The O-rings must always be kept clean and checked for damage before every use.
- Carefully clean the housing surface that makes contact with the O-ring and inspect for scrapes and cuts. If the housing sealing area is damaged, contact the SeaLife Service Center.
- Never use the housing without all the O-rings in place.
- If O-rings need replacement contact the SeaLife Service Center.
- Do not remove or lubricate O-rings.
- The O-ring located in the housing body groove is glued in place. **Never** remove this O-ring. If the O-ring becomes loose or unglued, contact the SeaLife Service Center.
- The O-ring located in the housing lid groove is not glued in place. O-ring should not be removed unless sand, hair or other objects become trapped under O-ring. If O-ring must be removed use the other end of the cleaning brush to lift up O-ring and remove. Carefully inspect O-ring for cuts and damage. If this O-ring is removed, make sure it is carefully replaced. Do not twist or stretch O-ring. Lid O-ring must be pushed into it's groove. Be careful not to pinch O-ring when closing housing.

The underwater housing uses only two buttons – Power ON/OFF button and Shutter button. Each button assembly has an O-ring to keep a waterproof seal. It is normal to feel some resistance when pressing these buttons. If the button does not return to it's original position or if the button does not have a smooth action, contact the SeaLife Service Center. Do not attempt to disassemble or service the shutter or power buttons.

Quick waterproof test

Wrap a small dive weight in a blue paper towel, place inside housing and close the lid to seal the housing. The blue paper towel makes it easier to see a leak. Make sure not to pinch the paper towel in the O-ring. Place the sealed housing in a tub of cold water for about one hour. No leaks should be present. If the housing shows sign of leaking, do not use the housing and contact the SeaLife Service Center for repairs.

SeaLife Service Center, 97 Foster Road, Moorestown, NJ 08057

(856) 866-9192 - www.sealife-cameras.com/service.

SeaLife ReefMaster Underwater Camera Housing

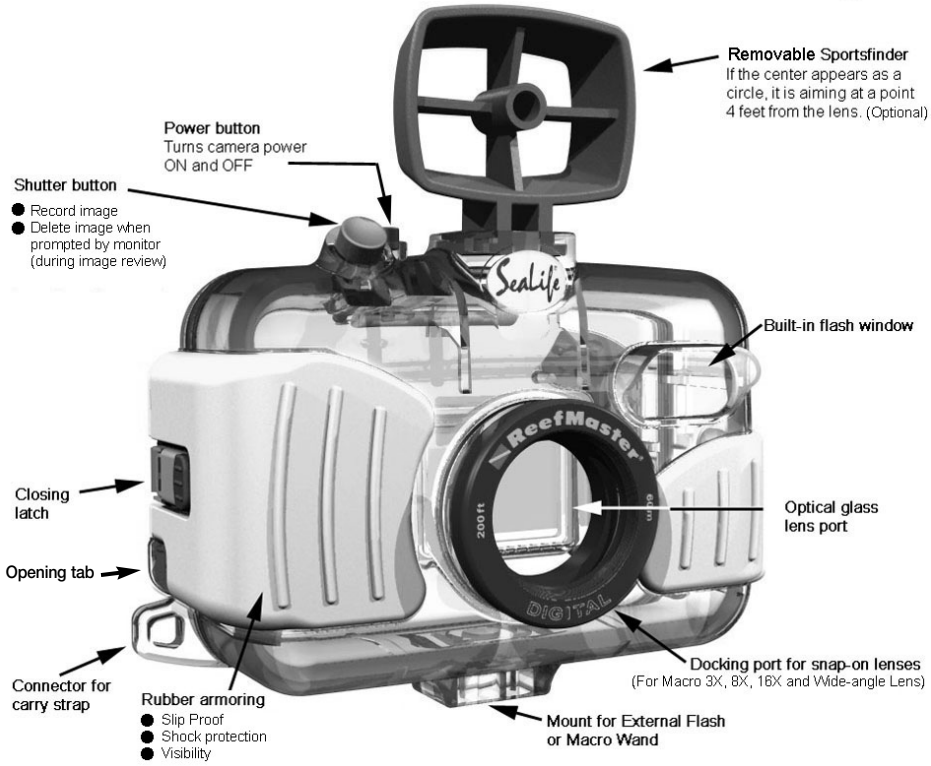

Rear view

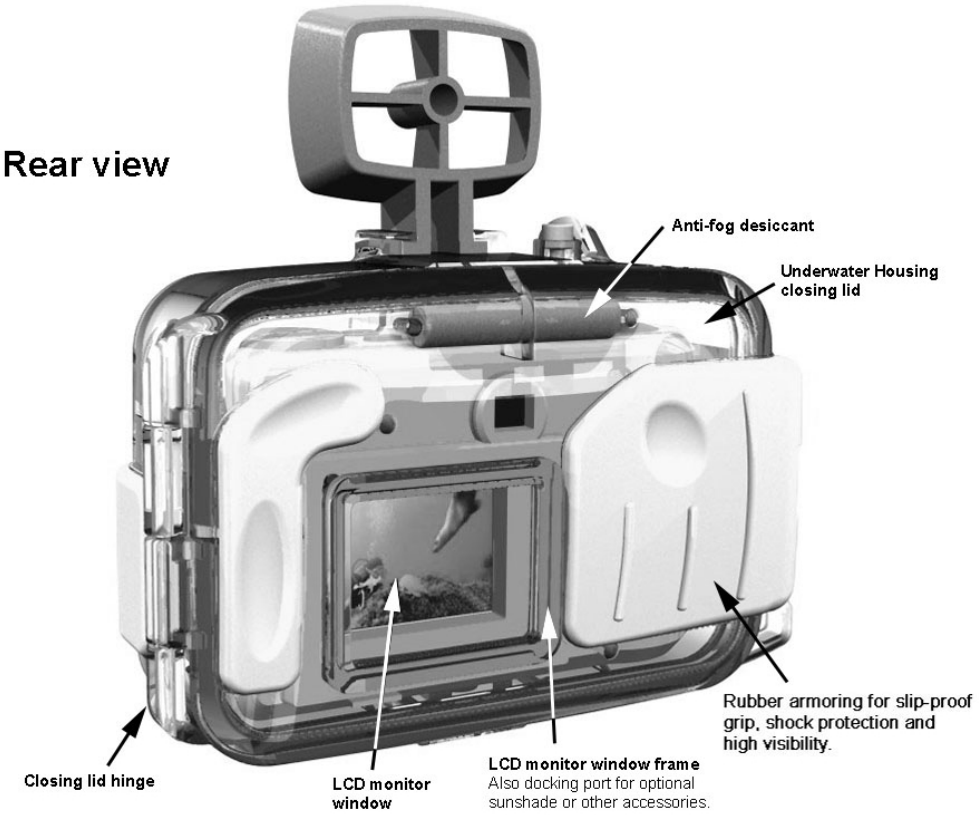
Anti-fog desiccant
Underwater Housing closing lid
Rubber armoring for slip-proof grip, shock protection and high visibility.
Closing lid hinge
LCD monitor window
LCD monitor window frame
Also docking port for optional sunshade or other accessories.

How to set-up the Underwater Housing

Set up camera

1. Insert 4 fully charged Ni-MH batteries (size AA, capacity at least 1600 mAh). See page 53 for more battery information. Make sure you insert the batteries with the correct + and – polarity.
2. Clean camera lens with dry, clean cotton cloth.
3. Make sure camera focus knob (lens) is set to standard distance. DO NOT SET TO MACRO.
4. Remove camera strap since this may prevent the camera from correctly seating itself inside the housing.
5. Set camera to Sea mode. If you are using an External Flash, set camera to External Flash mode. See page 25 for detailed instructions on how to set camera to Land, Sea or External Flash modes.

Set up housing

⚠ *Opening and loading of the housing should be done only in dry cool air, such as in an air-conditioned room to prevent fogging.*

1. Open the housing by pulling up latch on side of housing. Do not extend housing lid beyond its stop point or damage may occur to the hinge area.

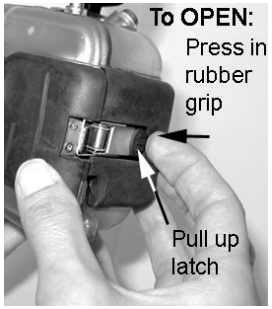

2. Carefully inspect O-rings for damage and make sure O-ring is firmly seated in its groove. If O-ring is damaged and requires replacement, contact SeaLife Service Center (For service details, see page iii).
3. Clean the housing glass lens port using clean, dry cotton cloth. It is recommended to apply anti-fog solution to the inside surface of the housing lens.
4. Carefully insert camera into housing. Make sure camera is clean and dry.
5. Insert two Anti-Fog desiccant capsules into special slots inside housing. Note: New desiccant capsules will be blue in color. As the desiccant absorbs moist air, it turns from blue to light pink. Replace desiccant capsules when color changes to light pick.
6. Carefully clean O-rings and inside of housing area where O-ring makes contact. Use cleaning brush provided in Care Kit. O-ring must not be wet when sealing housing, allow these areas to dry.

⚠ *O-Ring must be absolutely clean of all lint, sand or other small particles. Do not grease O-rings.*

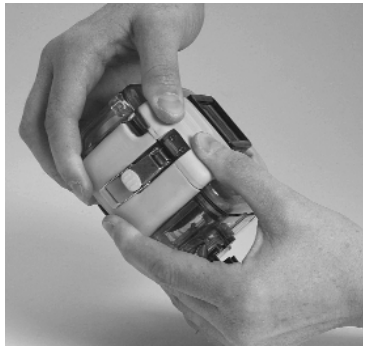

Close housing lid tightly.

12. Do not allow any water droplets to get inside housing. This will cause the inside of the housing to fog.
13. Close housing lid tightly. Make sure there are no obstructions that prevent the housing from closing. Make sure lid is tightly pressed into housing, (see picture).
14. Close housing latch. Make sure the lid is pressed flat and evenly against the housing body. The housing may leak if the lid is not flat against the housing when closed.

Test camera and housing

1. Press the external power button on the top of the housing to turn camera power on.
2. Press the shutter button on the outside of the housing to take a test picture.
3. The power or shutter button should have a smooth action and return to its original resting position after pressing. It is normal to feel some resistance when pressing the power and shutter button.
4. Press and hold power button to turn camera power off. It is recommended to leave camera power off until you're ready to use camera to preserve battery power.
5. After 3 minutes the LCD and monitor will turn off, and the camera will in power save mode. To re-activate power, push the SHUTTER BUTTON.
6. After 6 minutes the camera power will shut down. (15 minutes in SEA or EXT. FLASH mode). To operate the camera, push the POWER BUTTON to turn on the camera.

Using and cleaning the underwater housing and camera

Entering the water with housing

1. Do not enter water with camera in your hand. Have someone hand you the camera after you have entered the water.
2. See “Great Pictures Made Easy” on page 48.

After using housing underwater

1. Before entering dive boat, hand housing to someone on the boat.
2. Make sure the sealed housing is placed in a fresh water tank available on most dive boats. This will clean the salt water from the camera housing and prevents the salt water from drying on the camera housing and O-ring. Never let water dry on the camera housing. Salt crystals can damage the O-rings, lens and attract moisture. Dry housing with clean soft towel after removing from fresh water tank.
3. Do not expose camera and housing to direct sunlight – keep in a shaded area or under a dry towel.
4. It is not recommended to remove camera from housing while on the dive boat. Allowing humid air to enter the housing may cause fogging.
5. If you must open the housing while on the dive boat, make sure you and the housing are perfectly dry before opening the housing. Do not allow the inside of the housing or the camera to get wet.

Cleaning housing after use

1. The sealed housing must be thoroughly cleaned with fresh water before opening. Never let salt water dry on housing. Salt crystals may damage the O-rings, lens and attract moisture.
2. Never let water drops dry on lens. Wipe lens dry with clean cotton cloth.
3. Before opening housing, everything, including your hands, head and surrounding area must be totally dry. Have a dry towel handy.
4. After opening the housing, clean the camera, O-ring area and all inside and outside parts with a clean, dry cotton cloth.
5. Before storing the housing and camera, remove batteries, Compact Flash card and keep in a clean dry area. Make sure the housing and any accessories are clean and dry before storage.
6. Never store camera or housing in direct sunlight or in a dark damp area. The airtight, unbreakable SeaLife ReefMaster Dry Case (Item # SL930) is highly recommended along with 1-oz bags of SeaLife Moisture Muncher Desiccant (Item # M101) for travel and storage.

Great Pictures Made Easy

Taking underwater pictures is much different that taking land pictures. Here are the most important tips to taking great pictures underwater:

1. Crystal Clear water.

Crystal Clear water is essential for good underwater pictures. Remember the human eye can see more detail than a camera. In other words, your eyes see the water as being clearer than it actually is. Floating particles like algae, and silt cause low visibility. Avoid stirring up the sandy bottom with your fins. These floating particles cause small spots to appear in your picture, known as “backscatter.”

Always remember to limit your shooting distance to 1/10 of the water visibility. For example, if the visibility is 60 feet (18 m), you should keep your shooting distance to within 6 feet (1.8m); in 30 feet (10 m) visibility you should be no further than 3 feet (90 cm) away from your subject.

2. Stay within the ideal shooting distance of 2 to 6 feet.

The ideal shooting distance is between 2 to 6 feet (0.6 to 1.8 meters). This distance will result in detailed, colorful pictures. The closer, the better. Use your stretched out arm as a measuring tool to keep your minimum shooting distance of 2 feet (0.6 meters). Remember that light does not travel very far underwater. For best pictures, use a 3X Macro Lens at distances from 12 to 36 inches (30 to 90 cm).

3. Move calmly and control your buoyancy before taking a picture.

It is very hard to take good pictures when you are moving. Look around for great picture opportunities. First position yourself at the best angle, and neutralize your buoyancy. Second, use the LCD monitor to perfectly frame your subject, check your shooting distance and keep the camera steady. Third, be calm and patient: Sometimes you have to wait a little bit so the fish that were frightened away, come back. Don’t chase the fish, let the fish come to you.

⚠ *Always be in control of your buoyancy before taking pictures and observe all safe-diving rules.*

4. Shoot and review - If you don’t like it, delete it.

One of the key advantages of the SeaLife digital camera is that the monitor displays the picture you’ve just taken. The monitor will display a message “DELETE?” for 3 seconds. If you don’t like it, delete it by pushing the shutter button again. One of the best ways to learn underwater photography is from your good pictures and mistakes.

5. Take several pictures of the same subject.

Use different distances and angles. (Allow about 8 seconds between shots for the flash to re-charge). Study and compare the good and bad pictures and you will soon be a master.

⚠ *Never touch any sea creatures. Consult your dive master about approaching dangerous creatures or structures.*

6. Use SeaLife Macro and Wide Angle Lenses for dramatic close-ups.

The SeaLife Macro and Wide Angle lenses allow you to get super close to your subject for images full of colors and razor-sharp details. Each SeaLife macro lens has optical coatings for color correction (reduces the underwater bluish effect) and a neutral density coating to prevent over flashing.

With the 20-mm wide-angle lens you fit a close group of 4 dive buddies or a 6-foot (180 cm) shark at a shooting distance of 6 feet (180 cm). Normally you would have to be 10 feet away, too far for a sharp picture. The following lenses are available at your local scuba dive dealer:

Lens description	Item #	effective range
No Lens	N/A	2’ (60 cm) to infinity
Macro 3X lens/filter	SL951	12" to 36" (30 to 90 cm)
Macro 8X lens/filter	SL959 (set)	10" to 13" (25 to 33 cm)
Macro 16X lens/filter	SL959 (set)	7" to 10" (18 to 25 cm)
20 mm Wide angle lens	SL970	1’ (30 cm) to infinity. Field of view about 50 % larger.

The above distance only apply to digital camera. SeaLife film cameras will have different shooting distances.

The 8X and 16X Macro lenses are sold in a set that also includes the extendable and collapsible distance-measuring device “Macro Wand” (Set item # SL959)

7. Use the SeaLife External Flash to enhance color and brightness.

Water filters out light and red/yellow colors resulting in darker, bluer images. The only way to prevent this from occurring is by taking pictures at shallow depths (within 5’ depth on a sunny day) or by using artificial light, like the SeaLife External Flash. The External Flash easily mounts to the bottom of the housing. The flexible arm allows you to direct the flash at the subject. Even two flashes can be mounted onto the housing for an evenly illuminated and shadow-free image.

This system blocks the built-in flash and prevents backscatter. The flexible flash arms allow quick adjustments of the flash. An optional Flash Diffuser can be snapped onto the flash head. This lets you dial 3 different flash intensities, which is highly recommended for close-up shots and reflective subjects.

8. Take the SeaLife “Great Pictures Made Easy” Photo Course Program.

SeaLife offers photography course for film and digital cameras though participating dealers worldwide. The following courses are available:

Step One: Safe Diving While handling a camera – This course covers how to safely handle a camera, how to find exciting sea creatures, the basics about how to take pictures and how to make lasting impressions. Available as booklet “Great Pictures made easy. Step I” and as introductory course at your dive store.

Step two: Basic Underwater Photography skills – You will learn to take great pictures with a basic underwater camera. Learn about underwater varying light conditions, how to use an external flash to “wake-up” intense colors and the habitats of our strange and colorful sea creatures

Step Three: Advanced Underwater Photography Skills – Here we explore in detail, the magic of composing your image, working with macro and wide angle lenses, using dual external flashes, Editing skills and tips from the pros.

Please check with your local SeaLife scuba dive dealer for more details.

Ni-MH battery charger (item # SL190) (Optional accessory)

The SeaLife Nickel Metal Hydride (Ni-MH) battery charger is designed to fully charge SeaLife Ni-MH batteries in about 2 hours. The charger can be used worldwide with one of the 3 international plug adapter types. The charging indicator light is orange in color during the charge and turns green when charging is complete.

⚠ *Only charge 4 batteries at a time. Do not charge less than 4 batteries in charger.*

⚠ *Only use SeaLife Ni-MH rechargeable batteries in charger.*

⚠ *Never charge alkaline, lithium or any other non-rechargeable battery in charger.*

⚠ *Never insert batteries into charger with polarity (+ and -) reversed.*

⚠ *Remove charge from outlet after charging is complete. Do not leave charger plugged into outlet when not in use.*

⚠ *To prevent fire and risk of electric shock, do not remove the cover or back of charger.*

⚠ *Do not use charger if charger comes in contact with water, even after it dries.*

⚠ *Do not charge battery that is damaged or leaking.*

⚠ *Always use freshly charged batteries. Batteries can discharge at room temperature up to 10% per day. Store batteries in plastic bag or container in refrigerator or cool, dry place.*

How to use charger

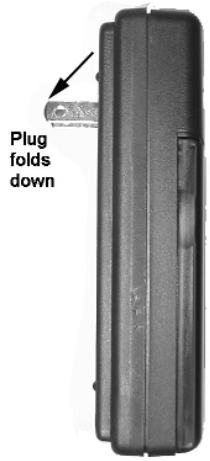

1. Slide down battery cover plate to access battery compartment. Insert 4 SeaLife Ni-MH batteries into charger, making sure batteries are correctly inserted with + and – polarity as indicated on charger. Close battery cover plate before charging.
2. Fold down 2-prong plug from charger and plug charger into wall outlet. For international outlets, select appropriate plug adapter.
3. The charging indicator light will turn orange while batteries are charging. When charging is complete, indicator light turns green.
4. Once charging is complete, remove charger from wall outlet and remove batteries from charger.
5. Always use freshly charged batteries. Batteries can discharge at room temperature up to 10 % per day. Store batteries in plastic bag or container in refrigerator or cool, dry place.

Battery Selection Guide:

It is important to use only AA batteries designed for high drain electronic devices.

Nickel Metal Hydride (Ni-MH)

We suggest using SeaLife 1600 mAh Ni-MH rechargeable batteries or higher mAh rated Ni-MH battery. With Ni-MH batteries, you can expect about 2 hours of normal operating usage. Ni-MH batteries can be recharged about 1000 times without the “memory” problems that you get with Ni-CAD batteries

With proper power management you can get through a dive day and recharge your batteries at night.

Do not expose Ni-MH batteries to water or moisture. Properly dispose of any Ni-MH battery exposed to water or moisture.

See specific warning on battery.

Lithium

Lithium AA batteries are suitable for the SeaLife digital camera. AA Lithium batteries typically will last the longest, cost the most and are not rechargeable.

Standard and High Energy Alkaline

Do not use alkaline batteries, like Duracell Coppertop, since they may only last about 10 minutes in the SeaLife Digital Camera.

If you cannot use Ni-MH rechargeable batteries, you may use new “high energy” alkaline batteries that last a longer than standard alkaline batteries, but not as long as SeaLife Ni-MH rechargeable batteries. The following are examples of “high energy” alkaline batteries:

1. Duracell Ultra
2. Panasonic (high energy)
3. Energizer Titanium or E3 (High Energy)

Do not attempt to recharge alkaline batteries.

Battery Life

We have tested the following batteries under normal and extreme operating conditions. The following operating times are averages and can vary depending on age of battery, temperature and other factors.

Normal conditions *(designed to simulate operating conditions when scuba diving):*

1. Turn camera on, take a test picture. Set to Sea Mode. Put in housing, close housing.
2. 90 minutes later: Turn power on. Take three pictures on land. 10 Minutes later: Take pictures underwater for 45 Minutes, not continuously, but every 2 Minutes, =23 pictures.
3. Wait for 1 hour, then take 20 underwater pictures in 40 Minutes.
4. Wait for 2 hours, then repeat step 2 and step 3.
5. Then repeat 3.

Extreme conditions *(designed to test the power consumption in the most extreme operating conditions.)*

1. Turn camera on, Set to External FLASH mode. Put in housing, close housing.
2. Take picture intervals as quickly as possible (display always ON, FLASH always fires)

Battery Type	Life during NORMAL dive use	Life during EXTREME usage
SeaLife Ni-MH rechargeable (1600 mAh)	243 minutes	100 minutes
Energizer Lithium 1 (non-rechargeable)	400 minutes	130 minutes
Duracell Ultra (high-energy alkaline)	205 minutes	26 minutes
Duracell Coppertop (Standard alkaline)	20 minutes	10 minutes

Note: The above times may vary depending on other factors like temperature, humidity, age of batteries and other factors.

PIONEERmanREV 11/19/01 6:00 PM Page 55

Trouble shooting guide

Problem	Possible cause	Corrective Action
No Power	Battery power low.	Replace or recharge batteries.
	Wrong type of batteries	Use only AA designed for high drainage electronics *(see battery selection guide).*
	Battery + and - not inserted correctly.	Check that batteries are inserted correctly
	Power save function activated.	Turn camera back on.
	Camera damaged	Contact service center.
Camera gets hot	Constant use of camera.	This is normal.
	Using incorrect battery type.	Use only AA designed for high drainage electronics. *(see battery selection guide)*
No PC connection	Improper connection procedure.	Must follow correct procedure (page 29).
	USB cable not connected to USB port.	Inspect connection ports.
	Slow PC connection time.	Give at least 5 minutes for some PC's to establish connection.
	Camera driver not installed.	Install camera driver CD (page 29).
No Video Connection	Improper connection to TV.	Connect video cable to video IN jack of TV or VCR and change TV/VCR to video in channel.
Poor Video connection	Video cable not fully inserted into camera or TV.	Make sure video cable is completely inserted into video jack of camera until it clicks. Also check that connection to TV/VCR is correct.
"Memory full" message	Memory storage is full.	Delete images or download to PC. Insert empty CF card.
Pictures out of focus	Dirty lens.	Clean lens with clean cotton cloth.
	Incorrect focus setting.	Check lens for correct focus (macro or standard).
	Fogged housing lens.	Insert camera in dry, air-conditioned room. Use anti-fog desiccant inside housing. Do not let water drops get inside housing.

PIONEERmanREV 11/19/01 6:00 PM Page 56

Problem	Possible cause	Corrective Action
Pictures out of focus	Too close to subject.	Shooting distance must be 2'+ (macro = 1' to 2').
	Low water visibility.	Shooting distance not to exceed 1/10 of visibility.
Grainy picture	Dark light conditions.	Move closer to subject (4' to 6'). Turn flash setting to off. Use artificial light source to illuminate subject.
Overexposed image	To close to reflective object.	Move farther away from subject (4' to6'). Turn flash off.
Flash not firing	Flash on Auto and is not needed.	Turn fill-flash ON (see page 17)
	Finger over flash window.	Grip camera correctly, not blocking flash.
	Improper operating mode	Check for proper operating mode (Land or Sea).
Lost images	Defective CF card.	Use only approved quality CF cards Reformat CF card (will delete pictures).
	Defective internal memory.	Reformat memory (this will delete pictures in memory).
	Using camera with low battery power.	Replace with freshly charged batteries.
Image number indicator does not count down	This may occur depending on actual memory available.	N/A
Housing leaks water	O-ring not clean.	Perfectly clean main O-rings. Inspect for damage or dents to housing and O-ring.
	Camera not seated in housing.	Remove strap or any accessory from camera. Check that camera is completely seated in housing.
No image on TV set	Improper connection.	Check cable connections.
	Wrong video mode.	Change video mode in camera set-up menu (page 27).

For updated trouble shooting guide refer to website: www.sealife-cameras.com

PIONEERmanREV 11/19/01 6:00 PM Page 57

Pioneer Research
Manufacturers of SeaLife Cameras
97 Foster Road
Moorestown, NJ 08057
(856) 866-9191
www.pioneer-research.com
www.sealife-cameras.com

German Manual 11/30/01 9:14 AM Page A

ReefMaster®

DIGITAL

Art. Nr. SL12050 German

DC100
DC200

Gebrauchsanleitung

WARNUNGEN UND WICHTIGE HINWEISE

UNBEDINGT LESEN !

INHALT:

		SEITE
A.	Wichtigste Vorschriften. Unbedingt befolgen !	2
B.	Warnungen !	6
C.	Niemals wieder schlechte Bilder. Das Geheimnis der SeaLife ReefMaster Digitalkamera	10
D.	Spezielle Anleitungen für die Kamera (soweit nicht in der Kurzanleitung enthalten).	12
E.	Probleme und Lösungen.	26
F.	Betriebssystem-Anforderungen und Kameraspezifikationen.	30
G.	Garantie.	32

German Manual 11/30/01 9:14 AM Page 2

A. Wichtigste Vorschriften: Unbedingt befolgen !

1. Die **Warnungen** auf den Seiten 6 bis 9 lesen.
2. Wenn Sie nach dem Lesen der Gebrauchsanleitungen **Fragen** haben über die SeaLife Digitalkamera, das Gehäuse oder das Zubehör, verfahren Sie wie folgt: Anstatt sich an den Händler zu wenden, lesen Sie “Probleme und Lösungen” in der Gebrauchsanleitung oder auf der Website www.sealife-cameras.com. Wenn dies nicht das Problem löst, wenden Sie sich an den Kundendienst in Ihrem Land:

Deutschland, Österreich Seemann Sub GmbH & Co. KG Johann-Höllfritsch-Str. 47 90530 Wendelstein, Deutschland +49-9129-909950 +49-9129-9099550 www.seemannsub.de	**Schweiz** TFS - Tuned for Sports Industrie Stelz, Ringstrasse 17 Postfach 20, 9532 Rickenbach Telefon: +41-79-415-9430 Fax: +41-61-923-8944	**USA** Pioneer-Research 97 Foster Rd Moorestown, N.J. 08057 info@pioneer-research.com Telefon: 856 866 9191 Fax: 856 866 8615

Kundendienste in weiteren Ländern erfahren Sie auf der SeaLife-Website www.sealife-cameras.com.
Wenn Sie ein Produkt zur Reparatur oder Inspektion einsenden wollen, so tun Sie dies bitte erst, wenn Sie obige Möglichkeiten genutzt haben. Fügen Sie Ihrer Sendung bei: Euro 10,- für Versand- und Bearbeitungskosten. Anschrift für die Rücksendung, e-Mail-Adresse, Tages-Telefonnummer, Kaufnachweis (datierte Quittung) und eine klare Beschreibung des Problems. Siehe Garantiebedingungen auf Seite 32.

German Manual 11/30/01 9:14 AM Page 3

3. Batterien:

a. Verwenden Sie nur die folgenden AA-Batterien: SeaLife Nickel Metall Hydrid (Ni-MH), 1600 mAh oder höher, aufladbare Batterien. Befolgen Sie sorgfältig die Gebrauchsanweisungen.
b. Lithium-Batterien sind nicht aufladbar. Sie bieten die ergiebigste Stromquelle, sind jedoch teuer und nur einmal verwendbar.
c. Alkalin-Batterien haben eine sehr kurze Lebensdauer (ca. 5 Minuten), jedoch haben bestimmte High-Energy-Batterien wie Duracell Ultra eine längere Lebensdauer und sind beschränkt verwendbar. Standard Alkalin-Batterien sollen nicht verwendet werden.
d. Ersetzen Sie die Batterien, bzw. laden sie diese auf, wenn der Batterieladezustandsanzeiger auf dem LCD um eine Stufe verkürzt ist.
e. Schalten Sie den Storm ab (unter Wasser oder an Land) oder mindestens den Bildschirm ab (sofern an Land benutzt), wenn Sie die Kamera nicht benutzen, um Strom zu sparen.
f. Benutzen Sie immer frisch und voll geladene Batterien. Batterien entladen sich bei Zimmertemperatur um bis zu 10 % pro Tag. Auch wird die Lagerung von Batterien in einem Plastikbeutel an einem kühlen, trockenen Platz oder im Kühlschrank (nicht einfrieren!) empfohlen.
g. Laden Sie immer 4 Batterien gleichzeitig.
h. Laden Sie nur SeaLife NiMH-Batterien im SeaLife-Ladegerät !
i. Beachten Sie genau die richtige Polarität (+ -) der Batterien im Ladegerät.
j. Lassen Sie das Ladegerät nach dem Laden nicht in der Steckdose.
k. Entfernen Sie nicht den Deckel oder das Gehäuse des Ladegerätes, denn das kann Feuer oder Stromschlag verursachen. Halten Sie den Deckel immer geschlossen.
l. Das Laden der Batterien dauert etwa 2 bis 2 1/2 Stunden bis das rote Licht grün wird. Um die Batterien 100 % voll zu laden, lassen Sie diese noch für 10 bis 12 Stunden im Ladegerät, am besten über Nacht, so dass Sie morgens mit frisch und voll geladenen Batterien beginnen.
m. Verwenden Sie nicht unterschiedliche Typen von Batterien gleichzeitig, sondern nur 4 gleiche Batterien.
n. Die Batterien können ungefähr 1000 mal aufgeladen werden. Wenn sie dann keine ausreichenden Leistung mehr abgeben, entsorgen sie die alten Batterien gemäss Ihren lokalen Vorschriften.

German Manual 11/30/01 9:14 AM Page 4

4. Befolgen Sie genau den Ablauf beim **Herunterladen der Bilder auf Ihren Computer:**
Für Windows 98, XT, XE, Mac 8.5 oder höher installieren Sie den Driver auf der mitgelieferten CD. Befolgen Sie die Anweisungen auf Ihrem Bildschirm. Das Imaging Programm MGM Photo Suite installieren Sie nur, wenn Sie nicht Ihre gewohnte Software bevorzugen. Photo Suite hat einige interessante Vorteile, z.B. die Panorama Funktion.

a. Stellen Sie den Computer an, und verbinden Sie das USB Kabel mit dem Computer. Punkt d. beachten!
b. Kamera anstellen. Dabei möglichst den Netzanschluss verwenden.
c. Modus-Wählscheibe auf “PC” stellen (“PC” erscheint auf dem LCD oben auf der Kamera).
d. Erst dann USB-Kabel in die Kamera stecken.
e. Die Bilder finden Sie in einer Datei unter “Arbeitsplatz” in dem Ordner “Externer Speicher (:x). (Doppel-Klicken).
f. Bei einigen Betriebssystemen dauert es einige Minuten, bis “Externer Speicher” (:x) erscheint.

5. Verwenden Sie nur die folgenden Marken von **Compact Flash Speicherkarten:** SeaLife, SanDisk, Kingston, Lexar, Ritek und Pretec (eingetragene Handelsmarken dieser Firmen).

6. Halten Sie die **O-Ringe** und das Gehäuse absolut sauber.

a. Reinigen Sie das Gehäuse und die O-Ringe mit Süsswasser nach jedem Gebrauch.
b. Entfernen Sie nicht die O-Ringe. Nicht einfetten.
c. Lagern Sie Kamera und Gehäuse nur nach sorgfältigem Reinigen und Abtrocknen.
d. Niemals das Gehäuse mit nur einem O-Ring benutzen.
e. Wenn ein O-Ring auch nur die kleinsten Beschädigungen aufweist, wenden Sie sich an Ihren Kundendienst.

7. Keine Feuchtigkeit und keinen Schmutz beim Öffnen in das Gehäuse gelangen lassen.

German Manual 11/30/01 9:14 AM Page 5

8. Öffnen Sie das Gehäuse nur in **trockener, kühler Luft,** z.B. im klimatisierten Hotelzimmer.

9. Gehäuse **nicht in der Sonne** oder an einem heissen Platz liegen lassen (z.B. im heissen Auto unter der Windschutzscheibe).

10. Überschreiten Sie nie die von Ihrer Tauchorganisation empfohlenen **Tauchtiefen** und die auf dem Kameragehäuse angegebene Maximaltiefe.

11. Voraussetzungen für gute Unterwasseraufnahmen:

a. Um Anlaufen der Linse im Gehäuse zu vermeiden, setzen Sie die Kamera nur in einem kühlen, trockenen Raum, z.B. in Ihrem klimatisierten Hotelzimmer in das Gehäuse ein, und öffnen Sie dieses nicht in feuchter Luft, z.B. auf dem Tauchboot. Verwenden Sie immer zwei SeaLife Trockenmittelkapseln, und ersetzen Sie diese, wenn diese sich von blau auf rosa verfärben. Es wird auch empfohlen, gelegentlich die Linse des Gehäuses innen mit einem Tropfen Anti-Beschlagmittel sauber und trocken einzureiben.
b. Beste Unterwassersichtverhältnisse.
c. Perfekte Tarierung vor dem Fotografieren.
d. So dicht wie möglich am Objekt sein (ideal 60 cm, nicht über 180 cm).
e. Machen Sie es sich zur Gewohnheit, die SeaLife 3x Makro-Linse oder den Makro-Set zu verwenden,damit erzielen Sie schärfste Bilder und ausgezeichnete Farben.
f. Für beste Bilder verwenden Sie den externen SeaLife Blitz, mit den leicht aufsteckbaren Makro- oder Weitwinkellinsen.
g. Machen Sie immer mehrere Aufnahmen von einem Objekt in verschiedenen Richtungen und Entfernungen.
h. Löschen Sie die schlechten Bilder sofort nach der Aufnahme durch nochmaliges Drücken des Auslösers, wenn die Frage “l öschen?” erscheint.
i. Löschen Sie beim Betrachten auf dem Fernseher die schlechteren Aufnahmen (Modus-Wählscheibe auf den Papierkorb stellen).

German Manual 11/30/01 9:14 AM Page 6

B. Warnungen !

⃠ Die Kamera ist nicht wasserdicht oder wasserfest. Benutzen Sie im oder am Wasser die Innenkamera nur im wasserdichten SeaLife-Gehäuse.

⃠ Benutzen Sie die Kameras nicht, wenn Sie Rauch , ungewöhnliche Gerüche oder Geräusche bemerken, oder wenn sie sich in einem abnormen Zustand befindet. Verwendung unter solchen Bedingungen kann Feuer oder Stromschlag verursachen. Beenden Sie die Benutzung sofort, schalten Sie die Kamera ab, und unterbrechen Sie die Stromversorgung (Batterien oder Netzanschluss). (Wenn Sie den Netzanschluss mit Transformator benutzen, entfernen Sie den Stecker aus der Netzsteckdose, nachdem Sie den Stecker aus der Kamera gezogen haben). Nachdem Sie geprüft haben, dass kein Rauch mehr entsteht, wenden Sie sich an Ihren Kundendienst und verlangen Reparatur. Versuchen Sie niemals, die Kamera selbst zu reparieren, da dieses gefährlich ist.

⃠ Benutzen Sie die Kamera nicht, wenn Wasser in die Kamera eingedrungen ist, selbst wenn das Wasser getrocknet ist. Stellen Sie die Kamera ab, und unterbrechen Sie die Stromversorgung (Batterien oder Netzanschluss).). (Wenn Sie den Netzanschluss mit Transformator benutzen, entfernen Sie den Stecker aus der Netzsteckdose erst, nachdem Sie den Stecker aus der Kamera gezogen haben). Dann wenden Sie sich an Ihren Kundendienst und verlangen Reparatur. Verwenden Sie die Kamera nicht mehr, denn das kann Feuer oder Stromschlag verursachen. Vorsicht beim Berühren einer nassen Kamera. Kamera und Batterien können sehr heiss sein.

⃠ Benutzen Sie die Kamera nicht, wenn irgendwelche Objekte in die Kamera eingedrungen sind. Stellen Sie die Kamera ab und unterbrechen Sie die Stromversorgung (Batterien oder Netzanschluss). (Wenn Sie den Netzanschluss mit Transformator benutzen, entfernen Sie den Stecker aus der Netzsteckdose, nachdem Sie den Stecker aus der Kamera gezogen haben). Dann wenden Sie sich an Ihren Kundendienst und verlangen Reparatur. Verwenden Sie die Kamera nicht mehr, denn das kann Feuer oder Stromschlag verursachen.

⃠ Wenn die Kamera hingefallen oder beschädigt ist, stellen Sie die Kamera ab und unterbrechen Sie die Stromversorgung (Batterien oder Netzanschluss). (Wenn Sie den Netzanschluss mit Transformator benutzen, entfernen Sie den Stecker aus der Netzsteckdose, nachdem Sie den

German Manual 11/30/01 9:14 AM Page 7

Stecker aus der Kamera gezogen haben). Dann wenden Sie sich an Ihren Kundendienst und verlangen Reparatur. Verwenden Sie die Kamera nicht mehr, denn das kann Feuer oder Stromschlag verursachen.

⃠ Lassen Sie die Kamera nicht feucht werden und stellen Sie sicher, dass kein Wasser in die Kamera eindringt. Seien Sie besonders vorsichtig bei Verwendung der Kamera in Regen oder Schnee, oder in der Nähe von Wasser, wie auf Booten oder am Strand. Wasser in der Kamera kann Feuer oder Stromschlag verursachen.

⃠ Lassen Sie keine Metall- oder brennbare Stoffe oder Gegenstände in die Kamera gelangen, z.B. in die Öffnung für die Compact Flash-Speicherkarte. Das kann Feuer oder Stromschlag verursachen.

⃠ Bearbeiten oder verändern Sie die Kamera nicht. Dies kann Feuer oder Stromschlag verursachen.

⃠ Entfernen Sie nicht die Kameraumkleidung. Dies kann Feuer oder Stromschlag verursachen. Interne Inspektionen, Wartung und Reparaturen dürfen nur vom autorisierten Kundendienst durchgeführt werden.

⃠ Berühren Sie nicht die Kamera, das Ladegerät oder den Netzanschluss/Transformator während eines Gewitters, wenn Sie einen Netzanschluss benutzen. Dies kann Stromschlag verursachen.

⃠ Benutzen Sie die Kamera nicht beim Fahren im Auto oder am Steuer eines Fahrzeuges oder Flugzeuges. Dies kann einen Unfall verursachen

⃠ Legen Sie die Kamera nicht auf einen unstabilen Platz, z.B. auf einen wackeligen Tisch, eine schräge oder rutschige Fläche, wo die Kamera fallen oder Verletzungen verursachen kann, und legen Sie die Kamera nicht in Reichweite von Kleinkindern.

⃠ Lagern Sie die Kamera nicht an feuchten oder staubigen Stellen. Dies kann Feuer oder Stromschlag verursachen.

German Manual 11/30/01 9:14 AM Page 8

- Legen Sie die Kamera nicht auf Plätze mit Dämpfen von Öl, Treibstoffen oder anderen Gasen und nicht in die Nähe von Spritzwasser, Wasserdunst, z.B. an Deck von Booten, Regen, unter feuchte Kleidung, auf Herde, Öfen oder Luftbefeuchter. Dies kann Feuer oder Stromschlag verursachen.

- Legen Sie die Kamera nicht an einen Platz mit hohen Temperaturen, wie in einem geschlossenen, geparkten Fahrzeug oder in die Sonne. Hohe Temperaturen können die Kamera beschädigen und ein Feuer verursachen.

- Das Umwickeln oder Bedecken der Kamera mit Tüchern kann hohe Hitze verursachen und zu Feuer führen. Benutzen Sie die Kamera immer in gut ventilierten Plätzen.

- Handhaben Sie die Kamera sorgfältig und vermeiden Sie harte Stösse. Grobe Handhabung der Kamera kann Beschädigungen oder Fehlfunktionen zur Folge haben.

- Bewegen oder handhaben Sie die Kamera nicht, während sie am Netz, am Computer oder am Fernseher angeschlossen ist. (Ziehen Sie den Netzstecker heraus, nachdem Sie die Kamera abgeschaltet haben). Nichtbefolgung kann Stromschlag zur Folge haben.

- Stellen Sie sicher, dass alle Kabel herausgezogen sind, bevor Sie die Kamera bewegen. Die Nichtbefolgung dieser Regel kann zu Beschädigungen der Kabel und Feuer oder Stromschlag führen.

- Wenn die Kamera für längere Zeit nicht benutzt wird, entfernen Sie immer die Batterien und ziehen Sie alle Stecker von Kamera und Zubehör aus den Steckdosen heraus. Nichtbefolgung kann zum Aufbrechen und Lecken der Batterien führen, sowie Feuer, Verletzungen oder Beschädigungen des Batteriefaches verursachen. (Wenn Sie den Netzanschluss mit Transformator benutzen, entfernen Sie den Stecker aus der Netzsteckdose, nachdem Sie den Stecker aus der Kamera gezogen haben).

- Benutzen Sie nur die in der Gebrauchsanleitung empfohlenen Batterien. Andere Batterien können zerbrechen oder lecken und ein Feuer verur-

⃠ sachen, sowie Verletzungen oder Beschädigungen des Batteriefaches und der Kontakte verursachen.
Wenn sie Batterien einsetzen, prüfen Sie die Polaritätsmarkierungen + und – auf den Batterien, um sicherzustellen, dass Sie diese richtig einsetzen. Falsches Einsetzen der Batterien kann zum Aufbrechen und Lecken der Batterien führen und Feuer, Verletzungen oder Beschädigungen des Batteriefaches verursachen.

⃠ Wenn Batterien geleckt haben, vernichten Sie die Batterien gemäss Ihren Entsorgungsvorschriften und säubern Sie das Batteriefach sorgfältig. Waschen Sie gut Ihre Hände, wenn Sie Batterieflüssigkeit berührt haben. Setzen Sie neue Batterien ein.

⃠ Lassen Sie nicht das Batterieladegerät im Netzstecker, nachdem das Laden beendet ist. Entfernen Sie die Batterien aus dem Ladegerät, wenn das Laden beendet ist.

⃠ Entfernen Sie nicht den Deckel oder das Gehäuse des Ladegerätes, denn das kann Feuer oder Stromschlag verursachen. Halten Sie den Deckel immer geschlossen.

⃠ Verwenden Sie das Ladegerät sowie alle anderen elektrischen Geräte nicht, wenn sie nass geworden sind, auch nicht, nachdem sie getrocknet sind.

⃠ Verwenden und laden Sie keine Batterien, die beschädigt sind oder lecken.

⃠ Lagern Sie Batterien nie mit anderen Metallgegenständen. Dies kann einen Kurzschluss und Feuer verursachen.

⃠ Berühren Sie Batterien und Ladegerät nicht mit nassen Händen oder unter feuchten Bedingungen.

⃠ Erhitzen Sie die Batterien nicht.

⃠ Öffnen Sie nicht die Batterien, und legen Sie diese nicht in Wasser oder Feuer.

German Manual 11/30/01 9:14 AM Page 10

C. Niemals wieder schlechte Bilder !

Das Geheimnis der SeaLife ReefMaster Digitalkamera.
Land & Sea®-Modus

Die Wahlmöglichkeit zwischen **Land- und Unterwasseraufnahmen** in Verbindung mit der **Sofort-Bildlöschfunktion** bewirkt erstens die automatische Einstellung auf sehr ungewöhnliche Lichtverhältnisse und zweitens die Möglichkeit, ein schlechtes Bild sofort wieder zu löschen. Wenn Sie dann abends Ihre Bilder im Fernseher vorführen, ernten Sie nur Beifall und kein Mitleid für schlechte Bilder. Der eingebaute Computer der Kamera lernt die richtige Belichtung in weniger als einer viertel Sekunde, und Sie selbst lernen schnell, wie Sie die besten Bilder erhalten.

Meer-Modus: Der Sensor misst das Licht durch die Linse (TTL). Die Empfindlichkeit des Sensors erhöht sich unter Wasser, die Belichtungszeit ist eher kürzer, da sich Taucher und Objekt oft bewegen, die Blende eher grösser, bis zu f 2,8. Das Bild wird immer in 24 Segmenten ausgewertet, mit Schwerpunkt auf der Bildmitte. Bei geringem Licht schaltet sich der eingebaute Blitz ein. Hier feuert die Kamera 0,23 Sekunden vor dem Hauptblitz einen kurzen „Pre-Flash" und erfühlt durch die Linse die Lichtverhältnisse. Ist es sehr dunkel und das Objekt weit entfernt (kein gutes Bild), so kann die längste Belichtungszeit 1/30 Sekunde sein. Also die Kamera sehr still halten!
Bei hellsten Verhältnissen kann die Belichtungszeit 1/800 Sekunde sein.

Meer-Modus mit externem Blitz: Um nicht kleinste Schwebeteilchen vor der Linse durch den Blitz sichtbar zu machen (z.B. kleinste Algen können wie Schneeflocken aussehen), empfehlen wir, den internen Blitz abzublenden und ein externes SeaLife-Blitzgerät zu verwenden. Um gleichmässige und intensive Ausleuchtung zu erreichen, können auch zwei Blitzgeräte montiert werden. Da der „Pre-Flash" den externen Blitz vorzeitig auslösen würde, schaltet sich dieser nicht an. Die Kamera erfühlt nur das vorhandenee Licht und addiert das vorprogrammierte Blitzlicht dazu. Nach der Aufnahme wird zunächst das Bild verarbeitet, was etwa 2 Sekunden dauert. Dann sehen Sie auf dem Monitor für 3 Sekunden das tatsächlich aufgenommene Bild. (Bei anderen Kameras und Einstellungen sehen Sie nur das Bild, das die Kamera während des Pre-Flash gesehen hat). Da gelegentlich ein Fisch stark reflektiert, kann es zum Überblitzen kommen. Nun können Sie innerhalb von 3 Sekunden durch nochmaliges

German Manual 11/30/01 9:14 AM Page 11

Drücken des Auslösers das Bild sofort löschen und dann mit anderer Blitzstellung des flexiblen Blitzarms, anderer Entfernung, oder anderer Einstellung des Blitzdiffusers eine neue Aufnahme machen. Sie werden schnell die optimale Einstellung für die speziellen Verhältnisse gefunden haben, ohne Film oder Speicherplatz verschwendet zu haben.

Land-Modus: Auch hier arbeitet die Belichtungseinstellung automatisch, wählt jedoch für Landverhältnisse günstigere Kombinationen, z.B. kleinere Blende bis zu f 8 und längere Belichtungszeit. Generell gelingen bessere Bilder bei besserer Beleuchtung. (Man kann auch den externen Blitz an Land verwenden im Meer-Modus mit externem Blitz). Der eingebaute Blitz ist automatisch, Sie können ihn jedoch manuell an- oder ausschalten oder Rote-Augen-Reduktion einstellen. Probieren Sie auch Innenbilder und Bilder in der Dämmerung mit abgeschaltetem Blitz, und probieren Sie Bilder in heller Sonne auch mit und ohne Blitz, besonders Portraits.

Bei schwachem Licht können Bilder sehr körnig werden, und bei zu hellem Licht können sie verwaschen werden. Grundsätzlich sollten Sie immer mehrere Aufnahmen mit verschiedenen Einstellungen machen und dann die besten aussuchen.

German Manual 11/30/01 9:14 AM Page 12

D. Spezielle Anleitungen für die Kamera

(soweit nicht bereits in der Kurzanleitung oder in den „Wichtigen Hinweisen" behandelt).

	SEITE
1. Start: Setup-Menü	14
Datum und Zeit	14
(Auch Sprache, Ton, Video- Modus)	
2. Aufnahmen	15
a. Status-Indikator	15
b. Bildauflösung und Bildqualität (Kompression)	16
c. Fokussierung	17
d. Blitzeinstellungen	18
e. Selbstauslöser	18
f. Zoom	19
g. Aufnahme-Menü	19
h. (LCD Helligkeit, Schnellansicht, Weissabgleich, EV/manuelle Belichtungs-Kompensation)	19
3. Bilder ansehen und löschen	21
a. Bildindex und Bildwerte	21
b. Diaschau	22
c. Bilder vom internen Speicher auf die CF- Karte kopieren	22
d. DPOF: Bilder von der CF-Speicherkarte drucken	23
e. Bilder löschen	24
f. CF-Speicherkarte formatieren	25

German Manual 11/30/01 9:14 AM Page 13

Bei allen Einstellungen auf dem Menü des Monitors wird das gleiche Grundprinzip angewendet:

1) **Strom anstellen**
2) **Modus-Wählscheibe auf „Land & Sea" (Setup-Menü auf dem Monitor) stellen.**
3) **Mit Auf- oder Abwärtstaste gewünschte Zeile wählen: z.B. Sprache.**
4) **Mit OK-Taste auswählen: z.B. bei Sprache „OK"drücken.**
5) **Mit Auf- oder Abwärtstaste die gewünschte Zeile wählen, z.B. Deutsch.**
6) **Mit OK-Taste bestätigen**
7) **Dann Modus-Wählscheibe auf Aufnahme oder nächste Funktion stellen.**
8) **Strom abstellen.**

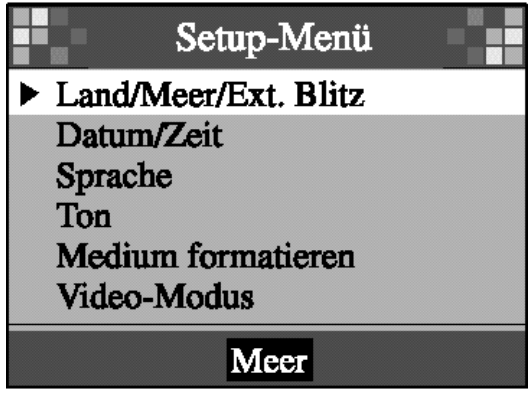

German Manual 11/30/01 9:14 AM Page 14

1. Start: Setup-Menü

Wenn Sie die Modus-Wählscheibe auf „Land & Sea" stellen, erscheint auf dem Monitor das Setup-Menü:

- Land/Meer/Ext. Blitz: Siehe Kurzanleitung
- Datum/Zeit: Wird im folgenden erklärt
- Sprache: Siehe obiges Beispiel
- Ton: Ebenso wie oben den Piepton der Kamera ein- oder ausstellen.
- Video-Modus: NTSC (Amerika und andere Länder) oder PAL (Europa) wählen.

Alle Einstellungen bleiben beim Abschalten der Kamera erhalten.

Datum und Zeiteinstellung:
Wichtig, da diese Daten mit jedem Bild gespeichert werden.

Dem gleichen Grundprinzip der Einstellung wie oben folgen:

- Modus-Wählscheibe auf Land & Sea stellen
- Datum und Zeit anwählen.
- Mit Auf- oder Abtaste Datum/Zeit einstellen
- Mit OK-Taste bestätigen und zum nächsten Feld gehen.

German Manual 11/30/01 9:14 AM Page 15

2. Aufnahmen

a. Status Indikator LCD (Oberseite der Kamera)

1. Bildauflösungsanzeige	
2. PC-Modus-Anzeige	PC
3. Bildqualitätsanzeige	
4. Batterieladezustand	
5. Blitz-Modus-Anzeige:	
6. Anzeige der verbleibenden Bildzahl	8888
7. Selbstauslöser-Anzeige	

b. Bildauflösung und Bildqualität

Es wird empfohlen, grundsätzlich die höchste Bildauflösung und Bildqualität zu wählen.
Mit der Bildauflösungstaste ■/▦ (Die hintere Taste zwischen Modus-Wählscheibe und Statusindikator-LCD) können Sie zwischen 6 Einstellungen rotieren. Die Kamera muss auf „Aufnahme" und angestellt sein. („Bildauflösung" bedeutet die Zahl der Pixels oder Bildpunkte von maximal 1,3 Millionen und minimal 300.000. „Qualität" bedeutet die jpeg-Kompression beim Speichern des Bildes von 4:1 bis 20:1.)
Die Einstellung bleibt bestehen, wenn die Kamera abgestellt wird.

Bildauflösung (Pixel-Zahl)	Symbol Bildauflösung	„Qualität" (Kompression)	Symbol „Qualität"	Zahl der Bilder mit 8 MB	128 MB	Tips
1280x960	▦	8:1	★★★	17	272	Für alle Bilder und Drucke
1280x960	▦	12:1	★★	25	425	Für kleinere Drucke
1280x960	▦	20:1	★	50	850	Für sehr kleine Drucke
640x480	■	4:1	★★★	34	578	Für grössere e-Mails
640x480	■	8:1	★★	69	1173	Für kleine e-Mails
640x480	■	16:1	★★	138	2346	Für Symbole und kleine Icons

German Manual 11/30/01 9:14 AM Page 17

c. Fokussierung

Die Kamera muss normalerweise nicht auf die Entfernung eingestellt werden.
In der Normaleinstellung erhalten Sie scharfe Bilder von 60 cm bis unendlich.
Bei Landaufnahmen können Sie den Ring am Objektiv drehen und auf

Makro (30 bis 60 cm) oder

Normal tellen. Unterwasser immer auf Normal stellen.

Bei hellem Licht erhalten Sie generell schärfere Bilder.

Unter Wasser wird für nähere Entfernungen eine Nahlinse auf den Docking-Port, den Ring am Gehäuse, gesteckt. Diese wirken auch als Filter für den Blitz und als Blau-Ausgleich.

- Makro 3x: 30-60 cm
- Makro 8x: 25-33 cm.
- Makro 16x: 18-25 cm.

Bei 8x und 16x den Makro-Set mit Makro-Wand (Entfernungsmessgerät) verwenden.

- Weitwinkelobjektiv 20 mm: 30 cm bis unendlich.

d. Blitzeinstellungen

Der eingebaute Blitz kann nur im Aufnahme-Modus eingestellt werden und bleibt nicht erhalten, wenn die Kamera abgestellt wird. In Meer-Modus ist der Blitz automatisch.

Drücken Sie die Blitz-Modus-Taste ϟ (Oberseite der Kamera, vorn, zwischen Modus-Wählscheibe und Statusindikator-LCD), um unter den verschiedenen Einstellungen zu rotieren:

Symbol	Blitz-Modus	Beschreibung
A ϟ	Automatisch	Blitz wird automatisch bei schwachem Licht eingeschaltet.
👁	Rote Augen-Reduktion	Pre-Flash vermindert den Rote Augen-Effekt.
ϟ	Füll-Blitz	Blitz ist immer angeschaltet
⊘ϟ	Blitz abgestellt	Blitz ist immer ausgeschaltet

e. Selbstauslöser

Kann nur im Aufnahme-Modus angeschaltet werden. Die Einstellung bleibt bei Abschalten nicht erhalten. Diese Funktion wird nur an Land benutzt.

- Drücken der ▲ ⏱ Aufwärtstaste aktiviert den Zeitauslöser.
- Die Kamera löst 10 Sekunden nach dem Drücken des Auslösers aus.
- Während der ersten 7 Sekunden blinkt das rote Licht an der Vorderseite der Kamera langsam und in den letzten 3 Sekunden blinkt es schnell.

German Manual 11/30/01 9:14 AM Page 19

f. Zoom

Der 2-fache digitale Zoom ist nur in der höchsten Bildauflösung und Qualitätsstufe verwendbar.
Im Aufnahme-Modus bei angeschaltetem Monitor können Sie durch die OK-Taste den 2x Zoom wählen. Sie sehen dann, wie sich das Objektbild auf dem Monitor vergrössert.
Zoom-Einstellung muss vor jeder Aufnahme neu gewählt werden.

g. Aufnahme-Menü

Wenn die Kamera angeschaltet ist und sich im Aufnahme-Modus befindet, erscheint nach Drücken der Aufnahme-Menü-Taste (Oberseite der Kamera, vorn, zwischen dem Auslöser und dem Statusindikator-LCD) das Aufnahme-Menü auf dem Monitor:

- LCD-Helligkeit
- Schnellansicht
- Weissabgleich
- EV-Kompensation

German Manual 11/30/01 9:14 AM Page 20

Die **LCD-Helligkeit** des Monitors können Sie von –5 bis + 5 einstellen. Es wird empfohlen, die hellste Stufe +5 zu wählen und den Monitor, wenn immer möglich, bei Landaufnahmen abzustellen. Dies geschieht mit der Monitor-Displaytaste [T] (unterste Taste auf der Kamerarückseite). Dies müssen Sie nach jedem Abstellen der Kamera wiederholen.

Die **Schnellansicht** sollte immer angeschaltet sein, da Sie Ihnen eine sofortige Bildbeurteilung erlaubt. Diese Einstellung bleibt nach Abschalten der Kamera erhalten. Da der Monitor jedoch nur eine geringere Pixelzahl besitzt, kann die Bildschärfe nicht sehr genau beurteilt werden. Es wird empfohlen, immer mehrere Aufnahmen von einem Objekt zu machen. Unter Wasser, in Meer-Modus, ist die Schnellansicht automatisch angestellt. In Meer-Modus können Sie durch nochmaliges Drücken des Auslösers innerhalb von 3 Sekunden das Bild löschen.

Weissabgleich ist die Einstellung der Bildtemperatur oder der Farbempfindlichkeit des Sensors auf die Lichtart. Sie haben 4 Möglichkeiten, die Sie jedoch nur in Ausnahmefällen benutzen sollten: Sonne = 5500 K, Schatten = 6000 K, Fluoreszenzlampen = 4000 K und Tungstenlampen = 2850 K. Nachdem die Kamera abgeschaltet ist, stellt sich der Weissabgleich wieder auf automatisch.

EV-Kompensation ist eine manuelle Zusatzbeeinflussung der Belichtung, d. h. Sie können künstlich über- oder unterbelichten, wenn Ihnen das Bild zu dunkel oder zu hell erscheint, je nachdem welchen Teil des Bildes Sie speziell belichten wollen.
Sie können Einstellungen von –1,8 (Unterbelichtung, das Bild wird dunkler) bis +1,8 (Bild wird heller) in Schritten von 0,3 wählen.

German Manual 11/30/01 9:14 AM Page 21

3. Bilder ansehen und löschen

a. Bildindex und Bildwerte

Das Ansehen der Bilder auf dem Monitor, dem Fernseher oder dem Computer wurde bereits in der Kurzanleitung erklärt. Im Bildwiedergabe-Modus können Sie jedoch auch die **Bildwerte wie Zeit und Datum** erfahren oder die **Bilder vergrössern**, um sie genauer anzusehen:
Im Bildwiedergabe-Modus drücken Sie auf die Monitor-An/Aus-Taste (unterste Taste hinten) um durch folgende Möglichkeiten zu rotieren:

- Bildinformation An
- Indexdisplay An
- Bildinformation Aus

Sie können dann mit der Auf- oder Abtaste ▲ ▼ das Bild auswählen
und mit der OK-Taste das Bild in voller Grösse sehen.

- Wenn Sie im Bildwiedergabe-Modus sind, können Sie durch die OK-Taste ein Bild 2x oder 4x vergrössern.
- Mit der Auf- oder Abtaste ▲ ▼ können Sie dann auf einer „Z-Spur" durch das Bild navigieren.

b. Diaschau

"Diaschau" ist die automatische Bildwiedergabe aller gespeicherten Bilder mit wählbaren Zeitintervallen. Sie können die Bilder auf dem Monitor der Kamera betrachten, besser aber auf einem Fernsehgerät. Im Wiedergabemodus hat die Aufnahmemenütaste eine andere Funktion: Sie zeigt das „Bildwiedergabe-Menü". Auf dem Monitor sehen Sie nun folgendende Möglichkeiten, die Sie mit der Auf- oder Abtaste ▲ ▼ wählen können:

- LCD-Helligkeit
  (bei der Bildwiedergabe, Änderung wie oben im Aufnahme-Menü)
- Diaschau
- Zu CF-Karte
- DPOF

Wenn sie „Diaschau" mit der OK-Taste auswählen, können Sie mit der Auf- oder Abtaste die Zeit der Bildpräsentation in Sekunden von 2 bis 10 Sekunden pro Bild bestimmen. Nach Bestätigung mit der OK-Taste, beginnt die Diaschau automatisch abzulaufen. Wenn Sie eine CF-Speicherkarte verwenden, sehen Sie nur diese Bilder, nicht die auf dem eingebauten Speicher. Um die zu sehen, müssen Sie die Speicherkarte herausnehmen oder wie folgt verfahren:

c. Bilder vom internen Speicher auf eine CF-Speicherkarte kopieren

Wenn Sie die 3. Zeile im Wiedergabemenü mit der OK-Taste wählen, können Sie mit der Auf- oder Abtaste JA oder NEIN auswählen. Wenn Sie JA mit der OK-Taste bestätigen, wird der gesamte Inhalt Ihres eingebauten Speichers auf die CF-Speicherkarte kopiert, sofern diese ausreichenden Platz hat.

German Manual 11/30/01 9:14 AM Page 23

d. DPOF (Digital Print Order Format): Bilder von der CF-Karte drucken

Normalerweise werden Sie Bilder von Ihrem Computer drucken, nachdem Sie diese auf den Computer übertragen haben (siehe Kurzanleitung). Ihr Drucker und Computer gibt Ihnen dazu weitere Anleitungen. Wählen Sie für Drucke immer die höchste Qualitätsstufe und vor allem das beste Fotoglanzpapier.

Bei „DPOF" geht es nur um das Drucken mittels der CF-Speicherkarte, bei Druckern, die für das Drucken von der CF-Karte eingerichtet sind.

Wenn Sie im Bildwiedergabe-Menü „DPOF" mit der OK-Taste auswählen, sehen Sie folgendes Menü:

- Menge
- Abzuggrösse
- Index drucken
- Drucken Aktiv

Nachdem Sie mit der OK-Taste eine Zeile ausgewählt haben, können Sie mit den Auf- oder Abtasten die folgenden Einstellungen vornehmen:

Menge: Von 1 bis 9 Seiten drucken
Abzuggrösse: Hier können Sie unter 5 Druckformaten wählen. (Diese sind in Zoll angegeben und stellen Standard-Fotoformate dar. DIN Formate sollten Sie über den Computer drucken, sofern der Drucker dazu nicht genauere Anleitungen gibt).
Index drucken: Wenn Sie EIN wählen, Sie einen Indexdruck aller Bilder.
Drucken Aktiv: Sobald Sie „Aktiv" wählen und dies bestätigen werden alle Einstellungen auf die CF-Speicherkarte kopiert, und Sie können diese nun in den dafür eingerichteten Drucker stecken, um die gewünschten Formate und Zahl der Drucke zu drucken.
Wenn Ihr Drucker nur DPOF-Version 1.0 enthält, müssen Sie „Print Std" auf eine bestimmte Abzugsgrösse einstellen.

e. Bilder löschen
Sie können diese Funktionen auch mit Verbindung zu einem Fernseher ausüben.
(Siehe auch die „Sofort-Löschfunktion" im Meer-Modus wie in der Kurzanleitung beschrieben.)
Wenn Sie die Modus-Wählscheibe auf den Papierkorb gestellt haben, können Sie mit den Auf- oder Abtasten ▲ ▼ auswählen zwischen

- Aktuell löschen?
- Alle löschen?

German Manual 11/30/01 9:14 AM Page 25

Bestätigen Sie mit der OK-Taste „**Aktuell löschen**", so sehen Sie zuerst das aktuelle Bild, bevor sie es durch nochmaliges Drücken der OK-Taste löschen.
Nun erscheint automatisch das nächste Bild, welches Sie auch durch Drücken der OK-Taste löschen können.
Sie können aber auch mit den Auf- oder Abtasten ein anderes Bild zum Löschen auswählen.
Wählen Sie „**Alle löschen**", so werden Sie durch die Frage „Sicher?" mit vorgegebener Antwort „Nein" nochmals zur Bestätigung aufgefordert, bevor alle Bilder gelöscht werden.
Diese Funktion betrifft nur die verwendete CF-Speicherkarte, oder, wenn keine eingesetzt ist, nur den eingebauten Speicher.

f. CF-Speicherkarte formatieren

Wenn Sie die Modus-Wählscheibe auf „Land & Sea" stellen, erscheint das „**Setup-Menü**" auf dem Monitor. Hier können Sie „**Medium formatieren**" wählen, um Ihre CF-Speicherkarte neu zu formatieren. Dies löscht jedoch alle Bilder auf der CF-Karte. Das Formatieren ist nur notwendig, wenn die Karte nicht mehr einwandfrei funktioniert, z. B, nach einer Beschädigung durch elektromagnetische Felder.

German Manual 11/30/01 9:14 AM Page 26

E. Probleme und Lösungen

Problem	Mögliche Ursache	Lösung
Kein Strom	Batterien leer Falsche Batterien Batterien (+-) nicht richtig eingesetzt	Batterien laden oder ersetzen Nur AABatterien mit höchster Kapazität verwenden (NiMH, 1600 mAh) Polarität (+-) der Batterien prüfen
	Kamera ist in Stromspar-Modus oder hat sich abgestellt.	Auslöseknopf drücken Stromknopf drücken
Kamera beschädigt		Wenden Sie sich an Ihren Kundendienst
Kamera wird heiss	Ständige Benutzung der Kamera. Falscher Batterietyp verwendet	Dies ist normal Nur AABatterien mit höchster Kapazität verwenden (NiMH, 1600 mAh)
Keine PC-Verbindung	Falsches Vorgehen bei der USB-Verbindung USB Kabel nicht verbunden Langsame PC-Verbindung	Richtige Abfolge in der Verbindung einhalten. Prüfen Sie die Verbindungs-Stecker. Einige PCs brauchen bis zu 5 Minuten. Kamera-Driver muss installiert werden (auf CD)

German Manual 11/30/01 9:14 AM Page 27

Problem	Mögliche Ursache	Lösung
Keine TV-Verbindung	Falsche Verbindung zum Fernseher	Das TV/Video Kabel mit der “Video IN”-Steckdose am Fernseher verbinden. Den Fernseher von TV/VCR auf den Video-Kanal (AV) schalten.
Schlechte TV-Verbindung	Videokabel nicht ganz in die Kamera oder den Fernseher gesteckt	Siehe oben. Videokabel fest in die Kamera stecken bis der Stecker klickt.
Kein Bild auf dem Fernseher	Falsche Verbindung zum Fernseher. Falscher Video-Modus im Fernsehgerät. NTSC oder Pal falsch gewählt	Siehe oben. Anderen Kanal wählen. Fernseher auf Video (AV) stellen. Im Setup-Menü den Fernsehmodus des Landes wählen. Achtung: Wenn die Batterien länger als 5 Minuten aus der Kamera entfernt wurden, ändern sich Ihre Einstellungen im Setup-Menü auf die Fabrik-Einstellungen, und Sie müssen diese eventuell neu eingeben.
Botschaft: “Speicher voll”	Interner Speicher oder CF Speicher ist voll	Bilder auf den Computer übertragen und Bilder löschen. Einen CF Speicher mitmehr Kapazität verwenden.

German Manual 11/30/01 9:14 AM Page 28

Problem	Mögliche Ursache	Lösung
Bilder unscharf	Beschlag innen an der Gehäuselinse	Kamera nur in trockenem, kühlen Raum einsetzen, z.B. im klimatisierten Zimmer. Anti-Beschlag Kapseln einsetzen(möglichst 2 Stunden vor dem Tauchen), wenn diese sich von Blau auf Rosa färben, ersetzen. Keine Feuchtigkeit (Wassertropfen) in das Gehäuse gelangen lassen. Nicht auf dem Boot oder am Wasser öffnen. Einen Tropfen Anti-Beschlagmittel auf der Linse innen im Gehäuse trocken reiben.
	Wasserklarheit nicht ausreichend. (Sichtweite)	Entfernung zum Objekt soll nicht weiter als 1/10 der Sichtweite sein. Nahaufnahmen mit Makrolinsen bevorzugen. (z.B. Makro 3x 30 – 60 cm)
Körnige Bilder	Zu dunkles Licht	Dichter an das Objekt gehen (1 - 2 m) Probieren Sie es ohne Blitz (an Land) Benutzen Sie einen externen Blitz oder eine künstliche Lichtquelle.
Blitz funktioniert nicht	Blitz ist auf Automatisch gestellt und wird nicht benötigt	Stellen Sie den Blitz auf AN
	Finger auf dem Blitzfenster	Halten Sie die Kamera richtig, um nicht das Blitzfenster zu blockieren.
	Falscher Betriebsmodus (Blitz abgestellt)	Prüfen, ob Sie auf Land- oder See-Modus gestellt haben (Fisch im Monitor)

German Manual 11/30/01 9:14 AM Page 29

Problem	Mögliche Ursache	Lösung
Bilder verloren	Schadhafte CF- Speicherkarte	Verwenden Sie nur die in der Gebrauchsanleitung empfohlenen CF-Speicherkarten
	Interner Speicher schadhaft	Formatieren des Speichers (löscht alle Bilder)
Bildzahlanzeige nimmt nicht ab bei Aufnahmen	Batterien sind fast leer	Nur voll geladene und empfohlene Batterien verwenden.
	Speicher voll	
Gehäuse leckt Wasser	O-Ring nicht sauber	O-Ringe mit der kleinen Bürste sorgfältig reinigen.
	O-Ring beschädigt	Sorgfältig auf Beschädigungen der O-Ringe und des Gehäuses prüfen, eventuell Vergrösserungsglas benutzen (oder SeaLife Makrolinse) Bei beschädigtem O-Ring diesen durch autorisierten Kundendienst austauschen lassen.
	Kamera nicht richtig im Gehäuse eingesetzt	Kameragurt oder anderes Zubehör von der Innenkamera entfernen. Position der Antifog-Kapseln in den dafür vorgesehenen Stellen prüfen. Kamera in der richtigen Position in das Gehäuse setzen.

German Manual 11/30/01 9:14 AM Page 30

F. Betriebssystem-Anforderungen und Kameraspezifikationen

Betriebssystem

- Pentium 166 MHz Prozessor oder höher
- Windows, 98SE/2000/ME/XP – Macintosh 8.5 oder höher
- USB Anschluss
- Min. 32 MB RAM
- Min 80 MB freier Festplattenspeicherplatz
- CD-ROM-Laufwerk
- Farbmonitor (800x600 24-bit oder besser empfohlen)
- Microsoft Internet Explorer 4.0 oder höher.

German Manual 11/30/01 9:14 AM Page 31

Kameraspezifikationen

Bildsensor:	CCD Sensor, 1,3 Mega Pixel
Bildauflösung:	1280x960/ 640x480
Bildqualität:	Normal, fein, superfein
Bild-Modus:	Land, Meer, Meer/Externer Blitz
Farbe:	24-Bit Farben (RGB)
Objektiv:	Fixed Focus 60cm - ∞, mit Makro (30-60cm)
Driver für Software:	PC Windows 98.2000/ME/XP Mac 8,5 oder höher
Speicherkarte:	Compact Flash Typ 1 (nicht mitgeliefert)
Interner Speicher:	8 MB Flash Memory
Verarbeitungszeit:	2 Sekunden. Intervall zwischen Aufnahmen: 4 Sekunden
Zoom:	2x Digital Zoom
Dateiformat:	JPEG, EXIF 2.1

Imaging Programm	MGI Photo Suite III SE, MGI Photo Vista
LCD Monitor:	41 mm Farb-LCD, Real-Time, 280x220
LCD Indikator:	Blitz, Qualität, Batterie, Bildzahl
Interner Blitz:	Auto, Rotaugen-Reduktion, An, Aus
Zeitauslöser:	10 Sekunden Verzögerung
Belichtung:	Auto, Manuell: 0,3 EV-Stufen, von –1,8 bis +1,8 (+ ist empfindlicher)
Weiss-Ausgleich:	Automatisch, Sonne, Schatten, Fluoreszenz-oder Tungstenlicht
Sprachen:	Deutsch, Englisch, Französisch, Italienisch, Spanisch, Portugiesisch, Japanisch, Chinesisch (Trad.u. mod.)
Verbindungen:	Netz/USP/Video (NTSC,PAL)
Strom:	4x AAaufladbare Ni-Mh, Netzanschl.
Zertifizierung:	CE, TÜF, FCC, VCCI, TSMI
Abmessungen:	105x66,5x48 mm, Gewicht: ca.190g (ohne Batterie undCF-Speicherkarte)

Pioneer Research behält sich das Recht von jederzeitigen, unangekündigten Änderungen von Produkten und Software vor.

German Manual 11/30/01 9:14 AM Page 32

G. Garantie.

Dies Produkt wird innerhalb von einem Jahr nach dem Kaufdatum ersetzt oder kostenlos repariert, wenn es einen Herstellungsfehler aufweist, und wenn das vollständige Produkt mit Zubehör auf Kosten und Risiko des Versenders frachtfrei sowie unter Beifügung der Bearbeitungs- und Rückfrachtgebühr von Euro 10,- an das Service Center in Ihrem Land geschickt wird. Die Sendung muss eine Originalquittung mit Datum enthalten, Beschreibung des Problems, Rücksendungsanschrift, Tagestelefonnummer und e-Mail-Adresse. (Siehe Kundendienstadressen auf Seite 2).
Ausgeschlossen von der Garantie sind jede Art von Folgeschäden, kosmetische Beschädigungen, Schäden, die Misshandlung oder eine Nichtbefolgung der Gebrauchsanweisungen sind, insbesondere Wasserschäden als Folge eines beschädigten oder entfernten O-Rings oder als Folge von irgendwelchen Teilchen oder Schmutz, die zwischen einem O-Ring und dem Gehäuse eingeklemmt waren. Auch sind Produkte von der Garantie ausgeschlossen, die unautorisiert repariert, auseinandergenommen oder bearbeitet wurden, sowie Kratzer oder Schäden auf Linsen. Kameras, die als Leihkameras verwendet wurden, sind von dieser Garantie ausgeschlossen und haben ein besonderes Kundendienstprogramm für Tauchbasen (wenden Sie sich an Ihren Kundendienst).